WWW.TO-INFORM.RU

тема: **СТРОИТЕЛЬСТВО**

Российский деловой журнал

№1 (207) январь 2016

ТОЧКА ОПОРЫ

РЕВОЛЮЦИЯ В ПРОИЗВОДСТВЕ АЛМАЗНОГО ИНСТРУМЕНТА
с.33

«МИР КРЕПЕЖА»: У НАС ВСЕГДА В ПРИОРИТЕТЕ ИНТЕРЕСЫ ЗАКАЗЧИКА
с.20

на обложке: **Татьяна Николаевна БОГДАНОВА**, генеральный директор ООО ТК «Мир Крепежа»

с.36

НАДЁЖНОСТЬ И КАЧЕСТВО В КАЖДОМ ЭЛЕМЕНТЕ

СПК

с.44

СВЕТОПРОЗРАЧНЫЕ КОНСТРУКЦИИ И ПОЛИКАРБОНАТ

с.12

СИЛА В ЧЕСТНОМ ТРУДЕ! ПРОЧНОСТЬ, ТОЧНОСТЬ, СОВРЕМЕННОСТЬ, ГАРАНТИЯ!

с.17

«АКЗ»: КЕРАМЗИТ ОТ ПРОФЕССИОНАЛОВ

marmoroc®

ПОСЛЕДНЕЕ ДЕСЯТИЛЕТИЕ ВЫБОР ПРОЕКТИРОВЩИКОВ И АРХИТЕКТОРОВ ВСЁ ЧАЩЕ ОПРЕДЕЛЯЮТ УНИВЕРСАЛЬНЫЕ КАЧЕСТВА НАВЕСНОЙ ВЕНТИЛИРУЕМОЙ СИСТЕМЫ «МАРМОРОК» ДЛЯ ОБЛИЦОВКИ ФАСАДОВ НОВЫХ И РЕКОНСТРУИРУЕМЫХ ЗДАНИЙ.

ООО «ТД «МАРМОРОК»

119021, г. Москва,
ул. Тимура Фрунзе, д. 20, стр. 5
тел./факс: +7 (499) 578 0450
+7 (499) 578 0451
e-mail: rvm-group@mail.ru
salemarmoroc@yandex.ru

ООО «Торговый дом «МАРМОРОК» является головной организацией, которая осуществляет производство и монтаж системы «Марморок» в России.

ПОЛНЫЙ ЦИКЛ РАБОТ: ОТ ПРОЕКТИРОВАНИЯ ДО СДАЧИ ОБЪЕКТА

ООО «ТД «МАРМОРОК» предоставляет полный комплекс услуг по устройству фасадной системы «МАРМОРОК». Проектно-сметная документация включает в себя архитектурно-конструкционный проект, проект производства работ и смету.

ПРОЕКТНЫЕ РАБОТЫ | ПРОИЗВОДСТВО КОМПЛЕКТУЮЩИХ | МОНТАЖ СИСТЕМЫ | СДАЧА ОБЪЕКТА

По желанию заказчика компания может осуществлять монтаж системы «под ключ» с последующей сдачей объекта или проведение шефмонтажных работ.

ПОВЫШЕНИЕ ЭНЕРГОЭФФЕКТИВНОСТИ ЗДАНИЙ

Теплоизоляционные свойства системы «Марморок» имеют весьма высокий коэффициент теплотехнической однородности и сводят к минимуму потери тепла через наружные стены.

ЗАЩИТА НАРУЖНЫХ СТЕН

Защитный экран системы «Марморок» в сочетании с ветровлагозащитной мембраной защищают наружные стены и теплоизоляционный материал от агрессивных сред природного и техногенного характера.

ТЕХНИЧЕСКАЯ СВОБОДА

Почти полвека система «Марморок» исправно служит и позволяет добиваться абсолютного выравнивания плоскости фасада в зданиях различного назначения, всех степеней огнестойкости, в любых сейсмоопасных районах.

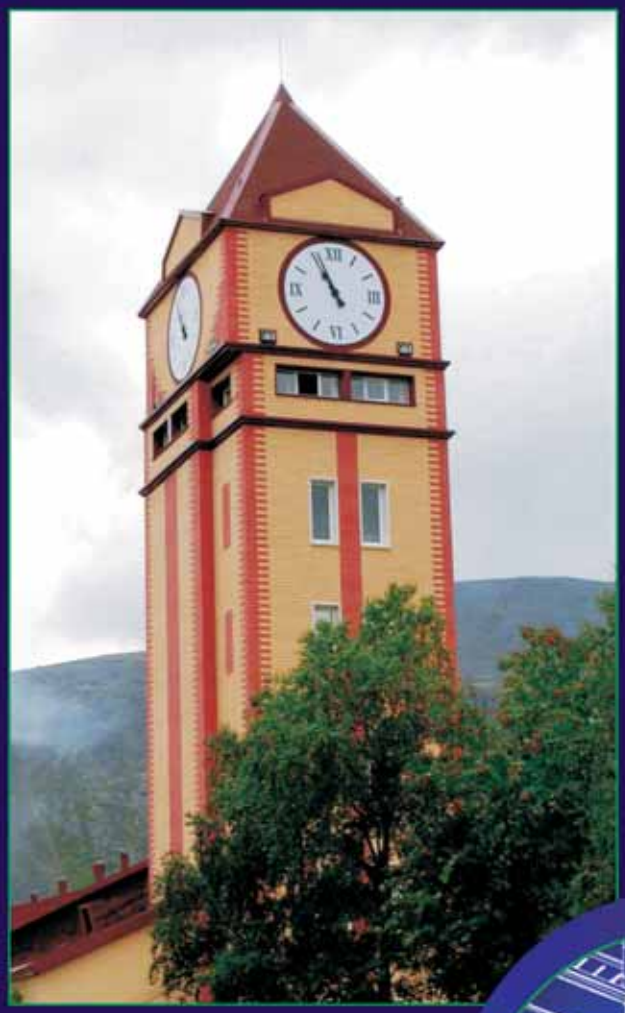

www.marmoroc.ru

В НОМЕРЕ:

В НАШЕЙ ВЛАСТИ

4 **ПЛАНОВЫЕ РАБОТЫ МИНСТРОЯ РОССИИ ПО ПОДДЕРЖАНИЮ УСТОЙЧИВОГО РАЗВИТИЯ СТРОИТЕЛЬНОЙ ОТРАСЛИ СТРАНЫ**
Сегодня Министерство строительства и жилищно-коммунального хозяйства Российской Федерации принимает внушительное количество мер для расширения инновационного развития строительной отрасли России, её модернизации, повышения эффективности и совершенствования нормативной базы.

ЭНЕРГОСБЕРЕЖЕНИЕ | ИНЖИНИРИНГ

6 **КАК ПОВЫСИТЬ ЭНЕРГОЭФФЕКТИВНОСТЬ ПРЕДПРИЯТИЙ**
Олег Богомолов, генеральный директор Инженерной компании «ИНТЕРБЛОК» – о факторах, влияющих на энергоэффективность предприятий, о промышленных парогенераторах ИнтерБлок серии ST и о перспективах развития.

8 **ЭНЕРГОСБЕРЕЖЕНИЕ – УЧЁТ И РЕГУЛИРОВАНИЕ**

9 **ИНЖИНИРИНГОВАЯ КОМПАНИЯ «2К»: МЫ СТРЕМИМСЯ БЫТЬ УМНЫМИ И ДИСЦИПЛИНИРОВАННЫМИ**

НЕРАЗРУШАЮЩИЙ КОНТРОЛЬ

10 **ДОВЕРЯЙ, НО ПРОВЕРЯЙ!**
Валерий Степанов, Председатель правления АНО «ЦНИЭС» – о том, какой из многочисленных организаций и лабораторий, проводящих строительную экспертизу и экспертизу строительной документации, стоит доверять.

11 **ЛАБОРАТОРНОЕ СОПРОВОЖДЕНИЕ СМР – СОСТАВЛЯЮЩАЯ КАЧЕСТВА И БЕЗОПАСНОСТИ**

СТРОИТЕЛЬНЫЕ МАТЕРИАЛЫ

12 **СИЛА В ЧЕСТНОМ ТРУДЕ! ПРОЧНОСТЬ, ТОЧНОСТЬ, СОВРЕМЕННОСТЬ, ГАРАНТИЯ!**

16 **КАЧЕСТВО И МОБИЛЬНОСТЬ КАК МЕТОДЫ ВЕДЕНИЯ КОНКУРЕНТНОЙ БОРЬБЫ**

20 **«МИР КРЕПЕЖА»: У НАС ВСЕГДА В ПРИОРИТЕТЕ ИНТЕРЕСЫ ЗАКАЗЧИКА**
Порой от качества или наличия крепёжных изделий зависят судьбы важных проектов. В таких случаях за помощью специалисты обращаются в компанию «Мир крепежа», где всегда найдётся и тот самый болт, и та самая шпилька, а ещё вас здесь встретят квалифицированные профессиональные сотрудники компании.

ИЗОЛЯЦИЯ | ЛАКОКРАСОЧНЫЕ ПОКРЫТИЯ | ПОЛИМЕРЫ | СТРОИТЕЛЬНАЯ ХИМИЯ

22 **ЧЕТВЕРТЬ ВЕКА С НАУКОЙ В ПРАКТИКЕ**
Виктор Коваленко, генеральный директор ООО «Дельтапласт» – о компании-юбиляре, которая за четверть века произвела сотни тонн материалов, востребованных в электротехнической, космической, оборонной отраслях, строительной и мебельной индустрии, производстве товаров народного потребления.

25 **GLIMS GREENRESIN – НАДЁЖНАЯ ЭЛАСТИЧНАЯ ГИДРОИЗОЛЯЦИЯ**

ГОРЮЧЕ-СМАЗОЧНЫЕ МАТЕРИАЛЫ

29 **НАДЁЖНЫЙ ПОСТАВЩИК**
Пока человечество не научилось обходиться без углеводородов, бензин, керосин, дизтопливо, технические масла и смазочные материалы всегда будут востребованы, причём абсолютно во всех сферах народного хозяйства. Тем более в таких, как строительная отрасль и ЖКХ. Поэтому среди постоянных клиентов «Топливной компании «МаксОйл» и числятся промышленные и транспортные компании, аграрные комплексы и, конечно же, крупные строительные организации. Мы выяснили, почему даже в нынешние, далеко не лёгкие для строительной отрасли времена, востребованность в услугах «ТК МаксОйл» остаётся на высоком уровне.

ДОРОГИ

ИНСТРУМЕНТЫ | ОБОРУДОВАНИЕ

33 **РЕВОЛЮЦИЯ В ПРОИЗВОДСТВЕ АЛМАЗНОГО ИНСТРУМЕНТА**

СТРОИТЕЛЬСТВО | РЕКОНСТРУКЦИЯ

35 **КОМФОРТ, ФУНКЦИОНАЛЬНОСТЬ И ВЕЛИКОЛЕПНЫЙ ДИЗАЙН**
Сегодня автоматические ворота пользуются огромным спросом, постепенно вытесняя из современного рынка привычные механические конструкции. Став настоящим прорывом в возможностях контроля доступа, автоматические ворота отвечают всем требованиям надёжности, безопасности и удобства в эксплуатации. Лидирующие позиции в сфере установки, ремонта и сервисного обслуживания автоматических ворот уже более 12 лет занимает группа компаний «Ворота-24».

36 **НАДЁЖНОСТЬ И КАЧЕСТВО В КАЖДОМ ЭЛЕМЕНТЕ**
Радислав Парфишин, генеральный директор «СДМ Деревянный дом» – об интересных новшествах в работе компании, о пользе клеёного бруса в строительстве и о том, как важен для удобства и выгоды заказчика выбор подрядной организации полного цикла.

СВЕТОПРОЗРАЧНЫЕ КОНСТРУКЦИИ

ФАСАДЫ

45 **«МАРМОРОК»: ЭНЕРГОЭФФЕКТИВНОСТЬ И ГАРАНТИЯ ДОЛГОВЕЧНОСТИ**

НАПОЛЬНЫЕ ПОКРЫТИЯ

53 **СДЕЛАЕМ МИР ЛУЧШЕ**

УПРАВЛЕНИЕ

55 **ИНСТРУМЕНТЫ ДЛЯ ОЦЕНКИ ПЕРСОНАЛА. РАЗДЕЛЯЙ И ВЛАСТВУЙ!**

60 МЕРОПРИЯТИЯ

67 ОБЪЯВЛЕНИЯ

68 КАЛЕНДАРЬ ВЫСТАВОК

САМИ С ПКЭ

Непростая ситуация, сложившаяся на российском рынке строительной химии, до сих пор вынуждала отечественных производителей бетона закупать добавки, необходимые для изготовления этого основного строительного материала, за рубежом. Но теперь эта проблема во многом решена. В подмосковном городе Лобня открылся завод, специализирующийся на выпуске ключевого сырья для пластифицирующих добавок в бетон – поликарбоксилатных эфиров (ПКЭ). Использование ПКЭ позволяет полимеризировать бетон, то есть устранять трещины, как губка впитывающие влагу. Такой материал служит гораздо дольше, не требует специальных покрытий, а его применение ускоряет и удешевляет строительство. Завод станет первым производством такого типа в России, его мощность составит 12 тыс. тонн продукции ежегодно. Предполагается, что этого количества сырья хватит для изготовления более 50 тыс. тонн добавок в бетон. При максимальной загрузке годовая выручка завода составит около 1,5 млрд руб. Выпуск поликарбоксилатов на новом предприятии значительно уменьшит критическую зависимость страны от импорта сырья в таких сегментах рынка как производство добавок в бетон и интенсификаторов помола цемента.

СТРОИТЬ ПО ЧЕСТИ

Почти два десятка ведущих российских строительных компаний уже подписали «Кодекс застройщиков», разработанный при поддержке Ассоциации застройщиков Московской области. Это такие столпы российской строительной отрасли, как ЗАО «Рузский Дом», АО «ПИК-регион», ЗАО «Сити-XXI век», ООО ФСК «Лидер», ООО «МОРТОН», АО НДК «АБСОЛЮТ», ООО «ВЕСТА-СФ», RDI, Urban Group, ЗАО «Премьер Холдинг», АО «Регион-девелопмент», ООО «Гранель Девелопмент», ООО «Эталон-Инвест», ООО «Профи-Инвест», ООО «Гефест-Инвест», KASKAD Family, ГК «МИЦ», ГК «Садовое кольцо» и ООО GRAVION GROUP. Среди основных положений кодекса перечисляются ответственность компаний перед покупателями, информационная открытость и социальная ответственность всех участников ассоциации. Своими общими ценностями девелоперы также назвали развитие инноваций, поддержание лучших практик, взвешенную финансовую политику и отказ от продаж ниже себестоимости. По решению Ассоциации застройщиков строительные организации, которые не будут соблюдать положения кодекса, автоматически исключаются из профессионального объединения. «В период экономической нестабильности этот документ будет являться дополнительным ориентиром для потребителей при выборе компании-застройщика. Важно, чтобы покупатели сохранили доверие к девелоперам, а также имели реальные гарантии того, что дом, где куплена квартира, будет построен», – считает министр строительного комплекса Московской области Сергей Пахомов.

ВСЁ ГЕНИАЛЬНОЕ ПРОСТО

У сотрудников студии Layer Design, которой руководит известный английский дизайнер Бенджамин Хьюберт, три года ушло на решение проблемы раздражающих и отвлекающих звуков в офисных пространствах. В результате они получили сборную систему перегородок Scale, имеющую модульную структуру, похожую по внешнему виду на большие пчелиные соты. В основе системы шестигранники, которые набираются из треугольных пластмассовых деталей. На каркас с двух сторон навешиваются на магнитах треугольные панели из прессованных переработанных стеблей конопли, которые прекрасно абсорбируют звук. Для установки системы не нужно специального оборудования и любые композиции смогут собрать сами офисные сотрудники, имея при себе обычную монету для скручивания каркаса. Решение разработано, прежде всего, для офисов компаний, которые постоянно формируют новые группы для работы над актуальными задачами. Но подойдёт и для использования в микс-зонах отелей, конференц-холлах и других общественных пространствах, особенно требовательных по отношению к распространению звуков.

ПЛАН ПРОРЫВА ПО ВСЕМ ФРОНТАМ

Минпромторг России разработал и опубликовал проект «Стратегия развития промышленности строительных материалов на период до 2020 года и дальнейшую перспективу до 2030 года». Данный документ определяет приоритеты, цели и задачи государства в сфере промышленности стройматериалов, а также способы их эффективного достижения и решения. По мнению авторов «Стратегии», в случае её внедрения в жизнь к 2030 году в России должны значительно повыситься доступность, технологичность, конкурентоспособность и энергоэффективность строительных материалов. На протяжении всего периода до 2030 года рост цен на стройматериалы не превысит рост цен на продукцию обрабатывающих производств. Стоимость строительно-монтажных работ на 1 кв. м площади всех типов зданий сократится на 20% в сопоставимых ценах к уровню 2014 года. Расход тепла на отопление жилых домов снизится на 20% к уровню 2014 года. Доля импортных строительных материалов в потреблении сократится в 3 раза к уровню 2014 года, доля экспортной продукции в производстве вырастет в 3 раза. Помимо этого «Стратегия» предусматривает дальнейшее развитие отечественной машиностроительной базы: доля инвестиций в отечественные машины, оборудование и транспортные средства в общем объёме вырастет в 1,5 раза. Средства на реализацию «Стратегии» будут выделяться из бюджета, и их точный объём пока неизвестен. Вместе с тем, уже определены параметры финансирования мероприятий по созданию научно-исследовательского центра «Отраслевая наука» и инжинирингового центра «Оборудование и технологии» с 2016 по 2030 годы – 34 млрд руб. Известно также, что с 2016 по 2018 годы предприятия промышленности стройматериалов получат от правительства субсидий на 9,5 млрд руб.

ДОМ-СЛАЛОМ

В столице Казахстана Астане планируется строительство жилого дома Slalom House с собственным горнолыжным склоном. Проект был разработан группой архитекторов во главе с Шоханом Матайбековым, которого на создание этого проекта вдохновили чрезвычайно долгая и холодная зима, а также отсутствие рядом с Астаной горнолыжных склонов. По задумке авторов это будет 21-этажное здание с магазинами на первом этаже, 421 квартирой на верхних этажах и открытым лыжным склоном снаружи здания. Покрытие склона будет из Snowflex – синтетического материала, предназначенного для круглогодичного использования в зимних видах спорта, имитирующего скольжение с эффектом реального снега, так что склон будет работать не только в зимние, но и в летние месяцы. Данный проект уже попал в ноябре 2015 года в шорт-лист Всемирного фестиваля архитектуры, проходившего в Сингапуре, в категории «Жильё будущего», опередив подобный канадский под названием «Дом Ванкувера».

ПЛАНОВЫЕ РАБОТЫ МИНСТРОЯ РОССИИ ПО ПОДДЕРЖАНИЮ УСТОЙЧИВОГО РАЗВИТИЯ СТРОИТЕЛЬНОЙ ОТРАСЛИ СТРАНЫ

Сегодня Министерство строительства и жилищно-коммунального хозяйства Российской Федерации принимает внушительное количество мер для расширения инновационного развития строительной отрасли России, её модернизации, повышения эффективности и совершенствования нормативной базы. О приоритетных направлениях этой деятельности и перспективах прогрессирования Минстрой России оповестил российский деловой журнал ТОЧКА ОПОРЫ.

– Каково, на ваш взгляд, нынешнее состояние системы технического регулирования в строительной отрасли России и каковы перспективы её развития?

– Ещё недавно ситуация в области технического регулирования вызывала обеспокоенность – в течение последних двух десятилетий разработка нормативно-технических документов велась прежде всего по инициативе заинтересованных лиц, вследствие чего многие СНиПы и своды устарели, не актуализировались основополагающие документы.

Однако, в настоящее время ситуация существенно меняется – в 2015 году удалось сформировать государственное задание по техническому регулированию и ценообразованию в области строительства и направить бюджетные средства на разработку и актуализацию сводов правил и СНиПов.

Минстрой России утвердил план разработки и актуализации сводов правил на 2015 год и плановый период до 2017 года, который предполагает разработку и обновление почти 250 нормативно-технических документов в строительстве в рамках госзадания и за счёт внебюджетных источников.

– Какие шаги предпринимаются Минстроем России для расширения использования инновационных технологий в строительстве и инновационных стройматериалов?

– Технические параметры стройматериалов и требования к их использованию устанавливаются сводами правил и стандартами на материалы, которые составляют единую систему технического регулирования в строительстве. О разработке сводов правил мы уже сказали.

Кроме того, в рамках деятельности технического комитета 465 «Строительство» и других технических комитетов Росстандарта ведётся плановая работа по разработке и актуализации государственных стандартов, в том числе на строительные материалы, изделия и конструкции. За последний период объёмы работ по разработке стандартов в регулируемых Минстроем России сферах деятельности увеличены в несколько раз.

Увеличение объёмов работ по разработке и актуализации сводов правил и государственных стандартов, безусловно, способствует внедрению инноваций в области строительства. Но помимо этого, для ускорения внедрения новых стройматериалов и технологий существует процедура подтверждения пригодности новых видов продукции, требования к которым отсутствуют в документах нормативно-технического регулирования. За два года Минстрой России выдал около 700 технических свидетельств на новые виды продукции.

Одновременно в целях снижения административных барьеров и создания открытого доступа к нормативно-техническим документам Минстрой России планирует создать реестр нормативно-технической документации, обязательной для применения при проектировании и строительстве.

Кроме того, в 2014 году была завершена работа по актуализации Перечня национальных стандартов и сводов правил, в результате применения которых на обязательной основе обеспечивается соблюдение требований Федерального закона «Технический регламент о безопасности зданий и сооружений». Новый перечень был подготовлен с учётом анализа лучших российских и зарубежных практик, обеспечивающих безопасность зданий и сооружений, и применения современных строительных материалов и технологий, утверждён постановлением Правительства РФ от 26 декабря 2014 г. № 1521 и заменил собой перечень, утверждённый распоряжением Правительства РФ от 21.06.2010 № 1047-р.

Также Минстрой России планирует создать федеральный строительный научно-исследовательский центр на базе МГСУ, который должен стать полигоном для разработки новых технологий.

– В настоящее время ведётся работа по подготовке Стратегии инновационного развития строительной отрасли до 2030 года. Расскажите, пожалуйста, подробнее об этом важном для всей строительной отрасли документе.

– Проект стратегии подготовлен Минстроем России при участии заинтересованных федеральных органов исполнительной власти, НИУ МГСУ, РААСН, НОСТРОЙ и НОПРИЗ, Российского союза строителей и общественных организаций.

Цель стратегии – создание конкурентоспособной строительной отрасли, формирующей безопасную и комфортную среду жизни и деятельности человека, соответствующую высоким стандартам качества и эффективности. Её основная задача – инновационное перевооружение строительной отрасли, формирование и синхронизация отраслевого инновационного цикла.

Проект стратегии составлен по блочному принципу и включает в себя анализ современного состояния и перспектив строительной отрасли, оценку её конкурентоспособности, а также цели и задачи, сценарные варианты развития, механизмы и ресурсы для внедрения инноваций, сроки и планы мероприятий по реализации стратегии на среднесрочный период.

Стадия профессионального обсуждения проекта осталась позади, теперь Минстрой должен внести стратегию на рассмотрение в Правительство РФ, а затем представить на заседании Госсовета при Президенте России, которое намечено на весну 2016 г.

– Минстрой России разработал план внедрения технологий информационного моделирования зданий. В чём преимущества этих технологий и как идёт процесс выполнения плана внедрения?

– Технологии информационного моделирования зданий уже давно активно используются во всём мире. Они позволяют создать трёхмерную модель здания, содержащую всю информацию об объекте, необходимую не только для его проектирования и строительства, но и эксплуатации. BIM-технологии позволяют визуализировать в 3D-формате любые элементы и системы здания, рассчитывать различные варианты их компоновки, производить анализ эксплуатационных характеристик будущих зданий, упрощая выбор оптимального решения. Среди основных преимуществ – точность проектов, исключение проектных ошибок и коллизий, экономия времени проектирования и строительства, уменьшение стоимости строительства и эксплуатации. Модель даёт возможность рассчитать стоимость всего жизненного цикла здания, принимать эффективные решения на всех его стадиях, управлять объектом.

В соответствии с планом поэтапного внедрения технологий информационного моделирования в области промышленного и гражданского строительства, утверждённым Минстроем России, были отобраны 23 «пилотных» проекта, подготовленных с использованием техно-

логий BIM, для проведения их экспертизы. Цель этой работы – понять, с какими трудностями будут сталкиваться проектировщики при прохождении госэкспертизы проектов, разработанных с использованием BIM-технологий, выявить системные ошибки и скорректировать соответствующим образом законодательство. Кроме того, предполагается постепенно перевести на технологии информационного моделирования госзаказ в сфере строительства.

– Не так давно было создано «Национальное объединение производителей строительных материалов, изделий и конструкций (НОПСМ), чем будет заниматься эта организация?

– Ассоциация «Национальное объединение производителей строительных материалов, изделий и конструкций» (НОПСМ) была создана весной 2015 года по инициативе группы производителей стройматериалов. Цели ассоциации – защита интересов отечественных производителей, а также повышение эффективности, конкурентоспособности

и устойчивого развития строительной отрасли в России.

Для Минстроя России создание НОПМС очень важно с точки зрения организации диалога между государством и бизнесом в сфере производства стройматериалов. Благодаря созданию нацобъединения производители стройматериалов могут вносить свои предложения по развитию отрасли, взаимодействовать с Минстроем России и другими органами власти в части нормативного регулирования, технического регулирования и стандартизации, внедрения новых материалов и технологий и по другим направлениям.

В частности, на данный момент НОПСМ уже подтвердило готовность взять на себя создание «Справочника промышленности стройматериалов России» – единой базы данных по всем выпускаемым строительным материалам, изделиям и конструкциям, которая позволит существенно сократить затраты на строительство и ремонт зданий и сооружений путём выбора оптимальных материалов, изделий, конструкций и оборудования.

Благодарим пресс-центр Минстроя России за организацию данного интервью.

Министерство строительства
и жилищно-коммунального
хозяйства Российской Федерации
(Минстрой России)
127994, г. Москва,
ул. Садовая-Самотечная,
д. 10/23, стр. 1
тел.: +7 (495) 647 15808
(800) 222 8580
факс: +7 (495) 645 7340
www.minstroyrf.ru

ЭНЕРГОСБЕРЕЖЕНИЕ | ИНЖИНИРИНГ

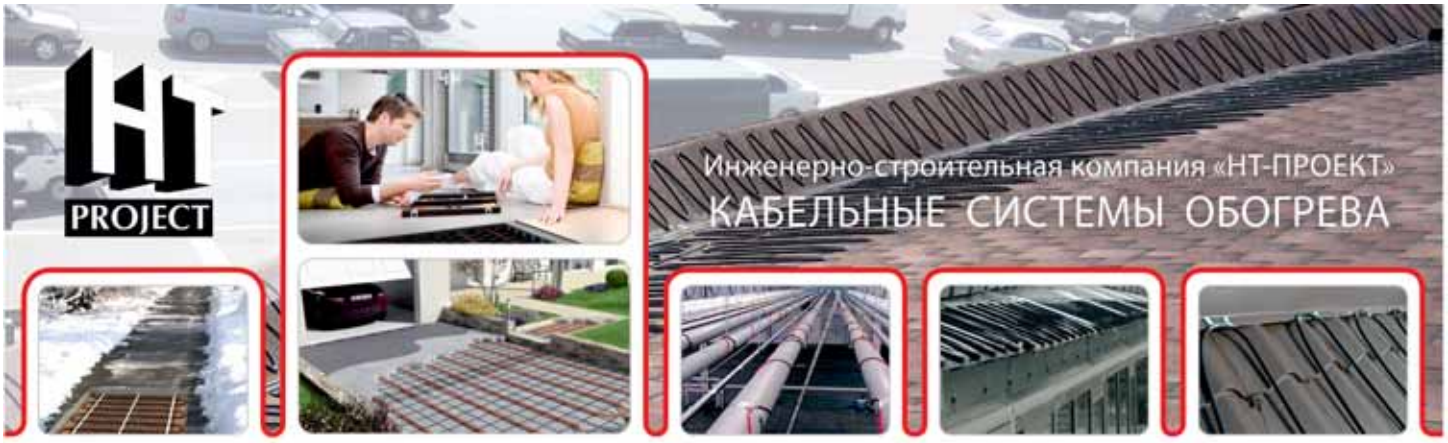

Созданная в 2003 году компания «НТ-Проект» специализируется на проектировании, монтаже, поставках оборудования для кабельных систем обогрева как бытового, так и промышленного назначения и продаже нагревательных кабелей производства Fujikura, Thermopads, Nelson. Мы работаем с системами обогрева:

- кровли, водостоков, желобов (крыша без сосулек);
- «тёплый пол»;
- промышленных трубопроводов, резервуаров, ёмкостей и поддержания температур технологических процессов, в том числе в зонах, характеризуемых как взрывоопасные;
- открытых площадок, лестниц, подъездных путей и пандусов.

Обратившись в «НТ-Проект», вы получите высококвалифицированную консультацию по всем вопросам. Наши специалисты выполнят профессиональный монтаж кабельной системы обогрева любого уровня сложности и проведут грамотный мониторинг работы поставляемого компанией оборудования с учётом всех особенностей условий его эксплуатации. Мы выполняем гарантийное, постгарантийное и сервисное обслуживание кабельных систем обогрева.

www.heating-cable.ru
ИСК «НТ-ПРОЕКТ»
111123, г. Москва, ш. Энтузиастов, д. 56, стр. 1
тел.: +7 (495) 941 6340, +7 (916) 455 0616
e-mail: info@heating-cable.ru

КАК ПОВЫСИТЬ ЭНЕРГОЭФФЕКТИВНОСТЬ ПРЕДПРИЯТИЙ

Инженерная компания «ИНТЕРБЛОК» вот уже почти 20 лет успешно реализует проекты создания и реконструкции энергетических объектов для предприятий стройиндустрии, ТЭК, металлургии, химической, пищевой и других отраслей промышленности.

О факторах, влияющих на энергоэффективность предприятий, о промышленных парогенераторах ИнтерБлок серии ST и о перспективах развития корреспонденту нашего журнала рассказал генеральный директор Инженерной компании «ИНТЕРБЛОК», доктор технических наук, член-корреспондент Международной инженерной академии, профессор Олег Владимирович БОГОМОЛОВ.

Олег Владимирович БОГОМОЛОВ, генеральный директор

– Россия – богатая энергоресурсами страна и, тем не менее, Правительство РФ постоянно разрабатывает нормативные документы, стимулирующие экономию электрической и тепловой энергии. Почему эта проблема актуальна для предприятий промышленности?

– По данным Всемирного Банка мы занимаем одно из последних мест в мире по расходу энергии на производство единицы ВВП. Энергоэффективность предприятий Евросоюза в 3 раза выше российских предприятий, предприятий Северной Америки – в 2 раза. Технологическая отсталость отрасли отечественного энергомашиностроения после её разрушения в 1991 году до сих пор не преодолена. На предприятиях промышленности в настоящее время продолжают эксплуатироваться крайне неэффективные паровые котлы, произведённые ещё в 60-70-х годах прошлого столетия. В условиях постоянного роста цен на энергоресурсы задача уменьшения затрат на производство тепловой энергии приобретает особую важность для снижения себестоимости продукции и, как следствие, повышения её конкурентоспособности на внутреннем и глобальном рынках.

– Какие факторы, помимо устаревшего энергетического оборудования, отрицательно влияют на энергоэффективность предприятий?

– В течение последних лет инженерная компания «ИНТЕРБЛОК» проводила исследовательскую работу на нескольких десятках предприятий строительного комплекса России и стран ближнего зарубежья по изучению структуры энергозатрат, разработке подходов и методов энергосбережения. Установлено существенно завышенное потребление тепловой энергии на этих предприятиях. Основными причинами являются: морально и физически устаревшие паровые котлы и другое теплоэнергетическое оборудование, о чём я сказал ранее; централизованная поставка дорогой тепловой энергии от ТЭЦ или не менее дорогое покупное тепло от сторонних поставщиков; удалённость потребителя тепла от теплопроизводителя и, как следствие, тепловые потери на теплотрассах до 15-20%; устаревшие схемы организации теплового хозяйства предприятия; отсутствие на некоторых предприятиях надлежащего учёта первичных энергоресурсов, количества произведённой тепловой энергии и её расхода конечными потребителями. Выявлено, что типичным для большинства предприятий строительного комплекса является несоответствие затратного устаревшего паросилового хозяйства современному технологическому производству. В результате экономический эффект от применения современных технологий производства бетонных и железобетонных изделий поглощается затратной теплоэнергетикой.

– Как, по вашему мнению, можно повысить энергоэффективность предприятий? Какой опыт имеет инженерная компания «ИНТЕРБЛОК» в области энергосбережения?

– В качестве примера энергетической неэффективности рассмотрим типовое теплообеспечение технологических процессов завода ЖБИ с использованием паровых котлов. В силу конструктивных и эксплуатационных особенностей традиционные паровые котлы не могут эффективно регулировать подачу пара в зависимости от потребностей производства. Даже при отсутствии потребности в тепловой энергии производитель сборного железобетона вынужден или принимать пар на свою производственную площадку, или переводить в неэффективный режим минимальной производительности. Всё это равносильно простому выбрасыванию пара в атмосферу. В результате только один завод ЖБИ средней производительности может бесполезно сжигать до миллиона рублей в год, а ежегодные потери в масштабах страны могут исчисляться десятками миллиардов рублей.

Одним из основных направлений решения задачи повышения энергоэффективности предприятий является создание автономных, децентрализованных теплоэнергетических систем и комплексов на основе применения высокоэффективных промышленных парогенераторов ИнтерБлок серии ST. В целях модернизации паросилового хозяйства заводов ЖБИ, КПД, ДСК и других предприятий строительного комплекса страны Инженерная компания «ИНТЕРБЛОК» выполнила работы на более чем 50 подобных заводах по замене традиционных котловых технологий на промышленные парогенераторы ИнтерБлок серии ST. Достигнут уникальный результат – расход природного газа на тепловую обработку железобетонных изделий сократился в 3 раза. Повышение энергоэффективности предприятий за счёт

Промышленный парогенератор ИнтерБлок серии ST.

преобразования централизованной системы теплоснабжения в децентрализованную обеспечивает снижение доли энергозатрат в себестоимости продукции в 2,5-3 раза, что в масштабах страны может ежегодно экономить десятки миллиардов рублей. Постановлением Правительства Российской Федерации от 17 июня 2015 года № 600 «Об утверждении перечня объектов и технологий, которые относятся к объектам и технологиям высокой энергетической эффективности» промышленные парогенераторы ИнтерБлок серии ST включены в класс технологий высокой энергетической эффективности, как имеющие коэффициент полезного действия более 94% (КПД газовых парогенераторов ИнтерБлок серии ST составляет 99%, дизельных – 97%), что обеспечивает предприятиям возможность получения налоговых льгот: освобождения от налога на имущество, применения ускоренной амортизации, налогового кредита по налогу на прибыль.

– Олег Владимирович, расскажите, пожалуйста, подробнее о производстве отечественных высокоэффективных промышленных парогенераторов ИнтерБлок серии ST.

– Производство промышленных парогенераторов ИнтерБлок серии ST, не имеющих аналогов в России и Евросоюзе, является основным направлением деятельности Инженерной компании «ИНТЕРБЛОК», зарегистрированной в Москве в 1997 году. Сборочное производство парогенераторов развёрнуто на предприятии ООО «ИнтерБлок-Техно» в городе Старый Оскол Белгородской области. Производственная мощность предприятия составляет 50-80 парогенераторов в год с возможностью увеличения их количества до 100-160 единиц оборудования. Монтажные и пусконаладочные работы, гарантийное и послегарантийное обслуживание осуществляется специализированным подразделением «ИнтерБлок-Техно» и гарантирует качество этих работ и надёжную эксплуатацию оборудования.

Учитывая неблагоприятную ситуацию в банковском секторе, ограниченный доступ промышленных предприятий к кредитным ресурсам, в структуре группы «ИНТЕРБЛОК» создана специализированная лизинговая компания «ИнтерБлок-Лизинг», основным направлением деятельности которой является создание предприятиям комфортных финансовых условий для приобретения промышленных парогенераторов ИнтерБлок серии ST в лизинг на срок от 12 до 36 месяцев под 8-10% годовых с упрощённой процедурой оформления документов.

Таким образом, для создания эффективных систем теплоснабжения предприятий строительного комплекса Инженерная компания «ИНТЕРБЛОК» имеет возможность предложить не только высокоэффективные промышленные парогенераторы ИнтерБлок серии ST, но и беспрецедентно выгодные финансовые условия для их приобретения.

– Возраст компании приближается к 20-летнему рубежу, понятно, что для поддержания и развития производства необходимы определённые усилия и затраты. Какие меры были предприняты в 2015 году?

– В настоящее время производство промышленных парогенераторов ИнтерБлок серии ST развёрнуто на арендуемых площадях. Растущий спрос на парогенераторы требует соответствующего расширения производства. Для финансового обеспечения этих целей, казалось бы, и предназначены кредитные учреждения. Однако, банковские кредитные ресурсы недоступны для малого и среднего бизнеса из-за высоких процентных ставок. Надеялись на поддержку фонда Сколково. Но, несмотря на полное соответствие задач производственной деятельности Инженерной компании «ИНТЕРБЛОК» требованиям программ «Коммерциализация» и «Развитие», наличие рекомендации губернатора Белгородской области, в финансовой поддержке нам было отказано. При этом сразу появились предложения «решить» наши проблемы и получить денежные средства в фонде Сколково за 20-процентный «откат». Мы разочарованы, но полны решимости развивать собственное производство, рассчитывая только на свои силы.

– В одной беседе, конечно, не охватить все стороны деятельности компании, реализация проектов которой выходит далеко за пределы нашей страны. Какие перспективы развития и планы вы видите в дальнейшем? Куда будете двигаться и в России, и за рубежом?

– Инженерная компания «ИНТЕРБЛОК» построила около 200 энергетических объектов различного назначения на промышленных предприятиях Российской Федерации, Казахстана, Украины, Белоруссии и Польши. Отечественные промышленные парогенераторы ИнтерБлок серии ST являются уникальным высокотехнологичным инструментом эффективного импортозамещения, гарантирующим устойчивое функционирование предприятий промышленности строительных материалов в условиях экономической нестабильности.

Основным направлением деятельности компании продолжает оставаться модернизация паросилового хозяйства заводов ЖБИ, КПД и других предприятий строительного комплекса России. Кроме того, планируем внедрение наших парогенераторов в другие отрасли промышленности и сельское хозяйство. В планах на 2016 год – модернизация теплоэнергетики предприятий сельского хозяйства.

Завершена теоретическая проработка и выполнены теплотехнические расчёты, которые показали возможность четырёхкратного снижения затрат на дизельное топливо в технологиях подогрева зерна. Собственными силами мы выполняем научно-исследовательские и опытно-конструкторские работы, направленные на совершенствование конструкции и повышение эффективности применения промышленных парогенераторов ИнтерБлок серии ST в технологических процессах производства. С целью продвижения наших технологий в промышленность зарубежных стран продолжаем публикацию статей в профессиональных журналах России, Германии, Казахстана, Украины, Белоруссии, Польши.

Успехи компании, а они несомненны, безусловно связаны с людьми. Профессиональное сообщество компании «ИНТЕРБЛОК» объединяет учёных, специалистов с высшим инженерным и экономическим образованием, рабочих высокой квалификации.

ЗАО Инженерная компания
«ИНТЕРБЛОК»
107078, г. Москва,
ул. Новая Басманная, д. 23, стр. 1а
тел.: +7 (495) 722 7286
+7 (495) 728 9293
тел./факс: +7 (472) 542 7901
e-mail: info@interblock.ru
www.interblock.ru

ЭНЕРГОСБЕРЕЖЕНИЕ – УЧЁТ И РЕГУЛИРОВАНИЕ

В соответствии с Федеральным законом Российской Федерации от 23 ноября 2009 г. № 261–ФЗ «Об энергосбережении», п. 8, ст. 12: «В отопительный сезон лицо, ответственное за содержание многоквартирного дома, обязано проводить действия, направленные на регулирование расхода тепловой энергии...».

Рассмотрим в данной статье некоторые способы регулирования и возможности, предоставляемые приборами производства ЗАО «НПФ «Теплоком», а также результаты применения на конкретных объектах теплопотребления.

Самым простым способом является ручное регулирование, однако пресловутый «человеческий фактор» может приводить к обратному результату, то есть вместо экономии можно получить увеличение теплопотребления, нагрузки на перекачку теплоносителя и тому подобное. Достаточно подробно эти ситуации рассмотрены в статье А.Г. Лупея, заместителя главного метролога АО «Ленэнерго», (Санкт-Петербург «Ручное регулирование теплопотребления: поставленные цели и достигнутые результаты»), с которой можно ознакомиться на странице сайта www.teplopunkt.ru/articles.

В современных условиях и экономически, и технически целесообразней применение автоматически регуляторов теплопотребления на базе микропроцессорной техники. Одним из таких приборов является давно и успешно применяемый тепловычислитель ВКТ-5, включающий блок регулирования теплопотребления, кстати, первый из отечественных регуляторов. Многолетний опыт применения регуляторов на базе тепловычислителя ВКТ-5 позволил провести анализ эффективности энергосбережения.

Так, например, для 100-квартирного дома, расположенного в г. Санкт-Петербурге, экономия средств на оплату потреблённой тепловой энергии за счёт оплаты реального потребления и погодного регулирования составила в среднем 87 780 руб. в месяц по сравнению с оплатой по нормативам. С продвижением в более холодные регионы нашей страны эта цифра соответственно увеличивается. Так, например, в г. Москве экономия составляет уже 184 000 руб. в месяц, а на востоке Сибири достигает 295 000 руб. в месяц. И это только для одного дома! Если учесть, что в России более 1 млн. жилых домов, экономия за счёт применения приборного контроля и систем регулирования теплопотребления получится более чем внушительная.

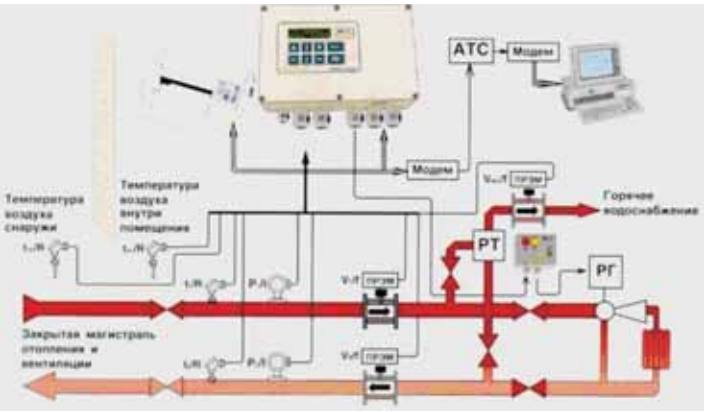

Рис. 1. Пример совмещенной системы учёта и регулирования теплопотребления на базе ВКТ-5.

На основе тепловычислителя ВКТ-5 можно построить до двух таких систем автоматического регулирования параметров теплопотребления. В качестве исполнительного устройства могут использоваться регулирующий клапан или регулируемый гидроэлеватор (рис.1).

Каждый регулятор формирует управляющее воздействие на двух выходах управления.

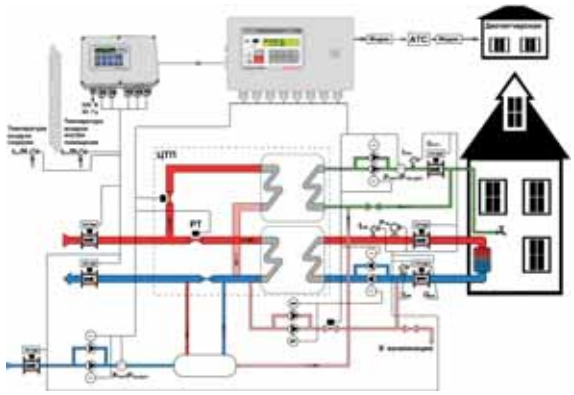

Рис. 2. Узел регулирования на базе контроллера «СПЕКОН СК».

Управляющие сигналы имеют напряжение TTL-уровня и подаются на исполнительное устройство через блок сопряжения.

Регуляторы работают независимо, решая одну из следующих задач:

- регулирование температуры воздуха в помещении;
- регулирование давления или перепада давления;
- регулирование расхода;
- регулирование температуры ГВС.

Более широкие возможности регулирования предоставляет использование индивидуальных тепловых пунктов заводской готовности с автоматическим регулированием параметров теплопотребления (АИТП, рис. 2). Кроме задач регулирования АИТП позволяют легко решить проблему «закрытия» открытых систем ГВС, что является первоочередной задачей для многих муниципальных образований России. Результаты, полученные ООО «Теплоком-Сервис М» в 2015 г. в ходе опытной эксплуатации АИТП в г. Электросталь, показывают высокую экономическую эффективность такого решения. Так, например, было получено, что экономия от учёта и регулирования энергоресурсов позволяет окупить средства, потраченные на создание АИТП за 8–9 месяцев. Таким образом, уже в течение второго отопительного сезона АИТП не только окупятся, но и начнут приносить экономию средств на оплату потреблённых энергоресурсов. И это при том, что их применение снимает проблему перетопов, поддержания температурного графика и необходимого давления подачи теплоносителя.

АИТП могут быть изготовлены практически на любую требуемую мощность и позволяют решать задачи любой сложности по управлению тепловыми потоками не только жилых зданий, но и ЦТП, котельных, ТЭЦ, административных и промышленных объектов различного назначения. Попутно может быть решена задача снижения теплопотребления зданий в ночные часы и выходные дни при отсутствии персонала.

Дополнительно хотелось бы отметить, что благодаря применению регуляторов решается задача не только снижения оплаты, но и экономии энергоресурсов, что особенно важно при истощении запасов их естественных источников – угля, газа и нефти.

Вячеслав Николаевич Ромадов,
технический директор, к.т.н.

ООО «Теплоком-Сервис М»
117587, г. Москва,
Варшавское ш., д.125д, корп.1
тел./факс: +7 (495) 785 8533
+7 (495) 382 7724
e-mail: v.romadov@intencom.ru
www.teplocom.msk.ru

ИНЖИНИРИНГОВАЯ КОМПАНИЯ «2К»: МЫ СТРЕМИМСЯ БЫТЬ УМНЫМИ И ДИСЦИПЛИНИРОВАННЫМИ

Инжиниринговая Компания «2К» входит в пятёрку крупнейших и наиболее динамично развивающихся игроков российского рынка инжиниринга. Стратегические объекты, построенные при её участии, расположены по всей стране – от порта Усть-Луга на западе до золотых рудников в Приморье. В чём секрет успешной деятельности компании, корреспонденту нашего журнала рассказал Председатель совета директоров Иван АНДРИЕВСКИЙ.

– Иван Анатольевич, как давно ваша компания появилась на рынке инжиниринга?

– Мы работаем с 2004 года и с первых дней активно участвуем в реализации глобальных проектов в промышленном, гражданском, энергетическом, инфраструктурном, транспортном и оборонном строительстве. Наша компания имеет богатый опыт работы в градостроительстве, управлении городским хозяйством и эксплуатации объектов гражданского и промышленного назначения. Сегодня успех проектов управления строительством определяется высоким уровнем компетенции инженеров, дисциплиной, чёткостью структуры организации и системы принятия решений. Компания постоянно заботится о высоком уровне своего материально-технического обеспечения, чтобы самостоятельно осуществлять большую часть проектных и строительных работ. При этом мы не исключаем возможность привлечения субподрядных организаций, которые тщательно отбираем для отдельных видов работ. Современная материально-техническая база – основа нашего успеха. Мы используем самую передовую технику контроля и строительства, постоянно расширяем и совершенствуем материально-техническое оснащение.

– Какими конкурентными характеристиками обладает «Инжиниринговая Компания «2К»?

– Во-первых, работа в компании пронизана единым корпоративным духом – приверженностью к инженерному делу и дисциплиной, чему способствует активное привлечение к работе специалистов, окончивших военные инженерные вузы. Во-вторых, разработка индивидуальных инженерных решений и методик работы для каждого клиента. Мы предлагаем надёжные решения по разумной цене, ориентируясь на российского потребителя, на проблемы и задачи отрасли. Решения, которые предоставляют наши высококвалифицированные специалисты, технически и экономически оптимальны. Предоставляемые компанией услуги отвечают международным стандартам, поэтому с нами охотно работают иностранцы. Стоит также упомянуть о тесных контактах с общественными организациями, в частности, «Российским союзом инженеров», обеспечивающим эффективное сотрудничество между учёными, техниками, инженерами, инвесторами и государством для успешного развития всего научно-технического сообщества как драйвера инновационного развития.

– Есть ли незыблемые правила работы с заказчиками?

– Мы обязаны оправдывать доверие наших клиентов и партнёров, поэтому строим взаимодействие на основе профессиональной этики и системы корпоративных принципов, предоставляем услуги высокого качества согласно международным стандартам и нацелены на долгосрочные партнёрские отношения со своими заказчиками. Клиентоориентированность – наш главный принцип. Это сказывается, в том числе, на гибкой политике ценообразования.

– А на каком этапе реализации строительных проектов подключается ваша компания: когда разрабатывается сам проект или когда уже идёт строительство?

– Благодаря своим интеллектуальным ресурсам мы задействованы на всех стадиях реализации инвестиционно-строительных проектов – от момента зарождения идеи, разработки бизнес-концепций и проектирования до сдачи объекта в эксплуатацию и комплексного управления объектом. При этом мы постоянно совершенствуем методы работы и предлагаем новые востребованные рынком услуги, подтверждая тем самым динамичное развитие компании.

Так что на сегодняшний день мы предоставляем комплексный инжиниринг, помогая клиентам добиваться стратегических целей и решения задач с учётом отраслевой и структурной специфики.

– А чем хорош комплексный инжиниринг?

– Прежде всего тем, что привлекая к выполнению всех работ по проекту одну компанию, специализирующуюся в области комплексного инжиниринга, вы всегда знаете, с кого спросить за качество выполнения работ, на ком лежит ответственность, минимизируете не только свои затраты, но и сроки завершения проекта. Реализуя проект «под ключ», мы действительно несём ответственность, а не убегаем от неё. Это очень ценится нашими клиентами.

– Иван Анатольевич, не могли бы вы назвать самые значительные для вашей компании проекты?

– Каждый проект для нас важен, интересен и значим. Выделить какой-то один или два из них просто невозможно. Мы много работаем в оборонно-промышленной отрасли, выполняем проекты для предприятий нефтехимии и нефтепереработки, химической, атомной промышленности. Среди наших ключевых заказчиков – авиастроительные заводы «Объединённой авиастроительной корпорации», производственные предприятия ПАО «ЛУКОЙЛ», ПАО «Уралкалий», имущественный комплекс АО «ЦентрАтом» и ряд заводов крупнейшего игрока строительной отрасли «ЕВРОЦЕМЕНТ групп». В рамках госпрограммы развития агропромышленного комплекса мы оказываем инжиниринговые услуги при строительстве сельскохозяйственных предприятий, сотрудничаем с холдингом «Мираторг», группой «Черкизово», ГК «АгроПромкомплектация».

– Планируете ли вы менять что-то в деятельности компании в связи с экономической ситуацией, сложившейся сейчас в нашей стране?

– Мы живём в такой период, когда отточенная и яркая мысль двигает экономику вперёд больше, чем деньги, а знания приобретают ключевое значение для успеха всего дела в целом. Поэтому мы сосредоточили своё внимание на инжиниринге, специальных знаниях и технологиях.

На данный момент наша компания активно инвестирует в материально-техническое оснащение. Руководители проектов имеют доступ к последним техническим разработкам, что позволяет нам осуществлять реализацию проектов с максимальной эффективностью.

За 10 лет работы мы создали базовую основу для развития, профессиональную команду, приобрели стратегических партнёров. Но до пика развития ещё далеко. Эту задачу мы решаем за счёт выхода на новые рынки – в регионы и страны СНГ.

Объединяя опыт и знания специалистов высокого класса, современное программное обеспечение и высокоточные приборы последнего поколения, интегрируемые с новейшими технологиями и уникальными эффективными решениями, мы стремимся быть одной из лучших российских инжиниринговых компаний.

Инжиниринговая компания «2К»
127055, г. Москва,
ул. Бутырский вал, д. 68/70, стр. 2,
ДЦ «Интеллект-парк»
тел.: + 7 (495) 626 3040
+ 7 (495) 721 1457
e-mail: info@ik2k.ru
www.ik2k.ru

ДОВЕРЯЙ, НО ПРОВЕРЯЙ!

Несмотря на необязательность проведения строительной экспертизы и экспертизы строительной документации, в последнее время многие участники строительного рынка предпочитают их всё же провести. Но тут перед ними встаёт вопрос: куда обратиться? Какой из многочисленных экспертных организаций и лабораторий, предлагающих сейчас свои услуги, стоит доверять? Можно ли «на глаз» определить глубину познаний экспертов в области строительства, корреспондент делового журнала ТОЧКА ОПОРЫ поинтересовался у Председателя правления АНО «ЦНИЭС», Почётного строителя России Валерия Михайловича СТЕПАНОВА.

– Валерий Михайлович, сейчас в интернете очень много объявлений от различных лабораторий с предложением о проведении строительной экспертизы. Насколько можно доверять таким объявлениям?

– Говорить, стоит или нет доверять той или иной экспертной организации, можно только после того, как ознакомишься с её оборудованием, узнаешь, какова квалификация её сотрудников, с кем эта лаборатория уже сотрудничала и каковы результаты такого сотрудничества. К сожалению, в последние годы участились случаи, когда ранее аккредитованные органы и испытательные лаборатории, не прошедшие процедуру аккредитации по новым правилам в Росаккредитации, выдают сертификаты и декларации соответствия без проведения испытаний продукции, либо не имеют реальной испытательной базы для проведения испытаний. Помимо этого участились рассылки по электронной почте от лица неких органов по сертификации и испытательных лабораторий, предлагающих «дешёвые» сертификаты и протоколы испытаний продукции, явно не учитывающих специфику новых тенденций в области подтверждения соответствия. Сотрудники упомянутых организаций не задумываются о том, что не только подводят под удар производителей стройматериалов и строителей, которым выдают свои «липовые» сертификаты, но и ставят под угрозу здоровье и безопасность людей.

– То есть, сейчас абсолютно все лаборатории должны быть аккредитованы по новым правилам?

– Согласно действующему Федеральному закону «Об аккредитации в национальной системе аккредитации» все организации и лаборатории, оказывающие услуги по сертификации, обязаны пройти подтверждение компетенции до 1 июля 2016 г. Принимаются меры по ужесточению требований к экспертам по сертификации и допускаемых к проведению экспертизы проектной документации и результатов инженерных изысканий. Что, на мой взгляд, будет способствовать росту доверия к негосударственным независимым экспертным организациям.

– АНО «ЦНИЭС» уже прошла все необходимые аккредитации?

– АНО «ЦНИЭС», оказывающий услуги в области оценки соответствия продукции и обеспечения единства измерений в строительстве, имеет следующие аккредитации госоргана и допуск СРО.

На услуги по сертификации промышленной продукции в строительстве – Аттестат аккредитации органа по сертификации промышленной продукции в строительстве «Мособлстройсертификация» № RA.RU.10ОС15 от 23.04.2015 г., выдан Росаккредитацией для проведения работ по подтверждению соответствия в соответствии с областью аккредитации.

На проведение испытаний строительных материалов, изделий и конструкций, в том числе сертификационных испытаний продукции – Аттестат аккредитации испытательной лаборатории (центра) № РОСС RU.0001.21СМ19 от 14.08.2014 г., выдан Росаккредитацией на право проведения работ по испытаниям в соответствии с областью аккредитации.

На оказание услуг по метрологическому обеспечению в строительстве – Аттестат аккредитации в области обеспечения единства измерений № РОСС RU.0001.310470 от 22.08.2014 г., выдан Росаккредитацией на право поверки средств измерений.

На оказание услуг по негосударственной экспертизе проектной документации – Свидетельство об аккредитации на право проведения негосударственной экспертизы проектной документации № РОСС RU.0001.610108, выданное Росаккредитацией, сроком с 22.04.2013 г. по 22.04.2018 г.

Обследование технического состояния зданий и сооружений – Свидетельство НП СРО «МООАСП» № 110770125-03 от 31.01.2013 г. о допуске к видам проектных работ, которые оказывают влияние на безопасность объектов капитального строительства – по проведению обследований технического состояния зданий и сооружений.

Наличие аккредитаций на указанные виды работ позволяют нам также проводить строительно-техническую экспертизу, в том числе по решению судебных органов.

– Валерий Михайлович, нам известно, что АНО «ЦНИЭС» является одной из самых авторитетных в московском регионе экспертных организаций. Каким образом вами заработана такая репутация?

– В Москве и Московской области многие основные участники инвестиционно-строительного процесса, в т. ч. для государственных нужд, являются партнёрами и клиентами АНО «ЦНИЭС».

Наша деятельность в указанной сфере заслуженно пользуется доверием участников строительства, а сертификаты соответствия, протоколы испытаний и экспертные заключения, выданные нами, воспринимаются как гарантия высокого качества продукции и услуг. Мы выполняем государственную функцию метрологического контроля и надзора, осуществляя поверку средств измерений в строительстве в соответствии с требованиями закона, проводим аттестацию испытательного оборудования лабораторий.

Проводимые нами строительные экспертизы по определению качества, физических объёмов выполненных строительных работ и их стоимости, обследованию технического состояния зданий и сооружений, а также их конструкций являются авторитетными доказательствами в оценке соответствия при сдаче заказчиками построенных и отремонтированных объектов капитального строительства и недвижимости, в том числе при рассмотрении спорных вопросов в судах различной юрисдикции.

Размещение у нас госзаказов по оценке соответствия продукции, работ и услуг в градостроительной деятельности позволяют муниципальным и и государственным органам найти в лице АНО «ЦНИЭС» надёжного партнёра, сотрудничество с которым способствует повышению качества и безопасности в строительстве.

АНО «Центр независимых испытаний и экспертизы в строительстве» (АНО «ЦНИЭС»)
125057, г. Москва,
Ленинградский проспект, д. 57
тел./факс: +7 (499) 157 9646
e-mail: info@stroycnil.ru
www.stroycnil.ru

ЛАБОРАТОРНОЕ СОПРОВОЖДЕНИЕ СМР – СОСТАВЛЯЮЩАЯ КАЧЕСТВА И БЕЗОПАСНОСТИ

Строительство – процесс, в котором задействованы десятки участников, проводятся сотни операций и переделов. В нём велика роль «человеческого фактора», не редки сезонные факторы и форс-мажорные обстоятельства. И если подрядчики-смежники, выполнив взятые на себя обязательства, уходят, то испытательная лаборатория (пост) зачастую сопровождает весь цикл от подготовительных, строительно-монтажных и пусконаладочных работ до сдачи объекта в эксплуатацию. Именно так работает имеющая постоянный инженерно-технический персонал, собственную лабораторную и транспортную базу, что немаловажно, проверенная десятилетиями на сотнях объектов ООО «458 Центральная испытательная лаборатория», или кратко «458 ЦИЛ».

Созданная в 1961 году для сопровождения строительства уникальных оборонных объектов и получившая в 80-х годах «второе рождение» при реализации грандиозного космического проекта Энергия-Буран «458 Центральная испытательная лаборатория» остаётся востребованной сегодня и на сугубо мирных стройках. Сейчас это независимый испытательный инженерно-технический и сертификационный центр, обеспечивающий лабораторное сопровождение СМР и испытания при возведении монолитных железобетонных и бетонных конструкций, арматурных, каменных и земляных работах; работах по устройству дорожного полотна; при производстве строительных материалов, бетонных и растворных смесей. Ещё одно направление деятельности – техническое обследования зданий, конструкций и систем, в том числе тепловизионным методом; энергоаудит; инженерно-экологические замеры и обследования. Разумеется, профессиональные знания работников, качество услуг, точность результатов испытаний проверяются в установленном порядке и удостоверены соответствующими аттестатами и сертификатами.

Тем, кто заинтересован в компетентном и добросовестном партнёре, рекомендуем подробнее ознакомиться с информацией о «458 Центральной испытательной лаборатории» на сайте организации: **458lab.ru** или обратиться по e-mail: **458lab@mail.ru**

ДОРСТРОЙЛАБ

ПРИБОРЫ И ОБОРУДОВАНИЕ ДЛЯ СТРОИТЕЛЬСТВА
РАБОТАЕМ ПРОФЕССИОНАЛЬНО БОЛЕЕ 10 ЛЕТ

МЫ ПРЕДЛАГАЕМ ПРИБОРЫ ДЛЯ КОНТРОЛЯ КАЧЕСТВА СТРОИТЕЛЬСТВА:
- оборудование для разносторонних испытаний материалов на прочность и долговечность
- разрывные машины, в том числе малогабаритные;
- испытательные прессы
- механические и электронные динамометры
- прогибомеры
- установки-автоматы для измерения морозостойкости бетонов
- морозильные камеры различных размеров и модификаций
- ванны термостатированные для оттаивания образцов
- камеры нормального твердения
- установки для проверки бетонов на водонепроницаемость
- испытательные машины различного типа

- Имеем собственное производство лабораторной мебели
- Официальный представитель более 50 компаний
- Торгуем по ценам производителей

Оснащаем лаборатории «под ключ»

ДОРСТРОЙЛАБ

Компания «Дорстройлаб» 141600, МО, г. Клин, ул. Ленина, д. 8
тел.: +7 (499) 381 4646 e-mail: mail@dorstroylab.ru

www.dorstroylab.ru

СИЛА В ЧЕСТНОМ ТРУДЕ!
ПРОЧНОСТЬ, ТОЧНОСТЬ, СОВРЕМЕННОСТЬ, ГАРАНТИЯ!

Сейчас одни аналитики утверждают, что введённые Западом экономические санкции и обострение отношений с Украиной отрицательно сказываются на российском рынке строительных материалов, даже несмотря на то, что часть экспортных материалов успешно замещаются продукцией российских производителей. Другие же эксперты, напротив, считают, что в результате введения против нас санкций российский рынок стройматериалов может оказаться в плюсе. Судя по тому, как работает один из лидеров этого рынка – ООО «ПКФ СТРОЙБЕТОН» – правы, скорее, вторые, и нашим производителям стройматериалов экономические санкции лишь дают повод работать лучше, мыслить шире. В чём мы убедились, побеседовав с руководителем компании Ашотом Юраевичем ПОГОСЯНОМ.

– Ашот Юраевич, ведь «СТРОЙБЕТОН» начинал свою деятельность с небольшой компании, а теперь вы развернулись в большое многопрофильное предприятие.

– Так и есть. Путь, пройденный нашей компанией за годы работы, по сути, отражает этапы становления серьёзного отечественного бизнеса. В прошлом веке, занимаясь другим делом, мы получили в счёт уплаты долга после дефолта несколько бетоновозов. Недолго наш коллектив занимался только перевозкой бетона, затем купили цеха, чтобы наладить собственное производство. 23 марта 2000 года было образовано предприятие ООО «ПКФ СТРОЙБЕТОН». В ту пору мы выпускали 30 м^3 бетона в день.

Интенсивное строительство в Москве и Московской области все эти годы постоянно двигало нас вперёд. Грамотно изучая потребности рынка строительных материалов, мы расширяли ассортимент продукции, увеличивали мощности, закупали постепенно самое современное оборудование, технику, проводили научные исследования материалов. Теперь наша компания является предприятием «полного цикла» и самостоятельно выполняет всю цепочку работ от производства бетона до строительно-монтажных работ.

Сегодня практически на всех объектах, построенных в Северо-Восточном регионе Московской области за последние годы, и на проложенных там дорогах есть продукция ООО «ПКФ СТРОЙБЕТОН». Компания также занимается объектами дорожного строительства, выполняя ремонт дорожного полотна в таких городах, как Мытищи, Воскресенск, Малоярославец, Коломна и осуществляя мостовое строительство на шоссе Энтузиастов в Москве. Мы берём на себя само строительство дорог, асфальтирование, озеленение и благоустройство, снос сооружений. К нам обращаются, потому что у нас постоянный контроль качества, индивидуальный подход к клиенту, применение современных технологий, высококачественные материалы. И большой опыт, ведь «СТРОЙБЕТОН» более 12 лет успешно занимается проектированием, строительством и реконструкцией автомобильных дорог.

Кроме того, «СТРОЙБЕТОН» является застройщиком, ведёт строительство жилого комплекса «Потапово» в городе Щёлково. Наша компания выступает там и как генеральный подрядчик, и как заказчик. «Потапово» – это жилой комплекс эконом-класса, который обещает стать самым уютным и обжитым уголком города. Его расположение, а также продуманная политика компании с уверенностью позволяют ожидать огромный интерес к данной недвижимости.

Помимо этого сегодня «СТРОЙБЕТОН» имеет собственное производство кузовов, тонаров и автобетоносмесителей на базе автомобилей MAN и ряд других сопутствующих предприятий: производство пластиковых окон и дверей, швейное производство, цех металлоконструкций, ремонтное предприятие MAN-Сервис, типографию широкоформатной печати.

– Что представляет собой производственный комплекс вашей компании сегодня?

– Мы стали крупнейшим в московском регионе производителем бетона всевозможных марок и цементного раствора, преимущественно снабжающим строительство различных объектов. Наши заводы расположены в Москве, Королёве, Мытищах, Щёлково, Хотьково, Домодедово, Александрове.

Сегодня производственный комплекс ООО «ПКФ СТРОЙБЕТОН» – это:

• 11 бетонорастворных узлов (7 загрузочных мест), позволяющих

выпускать более 4 тысяч кубометров бетона в сутки;
• цех по производству бордюрного камня;
• комплекс гаражей;
• автопарк из более 500 грузовых машин различных марок и назначений;
• система железнодорожных подъездных путей;
• склады;
• лаборатория, аттестованная Сергиево-Посадским филиалом ФГУ «Менделеевский центр стандартизации, метрологии и сертификации».

Мы производим:
• бетоны для объектов транспортного строительства;
• бетон с высокими эксплуатационными свойствами по прочности, морозоустойчивости, водонепроницаемости;
• асфальтобетон, керамзитобетон, фибробетон;
• товарный бетон на гранитном щебне классов от В7,5 до В80 и выше с использованием новейших добавок;
• растворы от М25 до М250 (цементный и сложный), известковый раствор;
• раствор с сохранением подвижности до двух суток;
• сухие строительные смеси;
• железобетонные изделия.

А также оказываем полный спектр услуг в строительстве, от благоустройства территории до жилищного строительства.

– И в чём залог такого успеха?

– Мы всегда стремимся выпускать продукцию отличного качества и расширять ассортимент изделий и услуг. Индивидуальный подход к каждому заказчику – это условие современного рынка. К примеру, участие фирмы в снабжении материалами объектов транспортной инфраструктуры выдвинуло дополнительные требования к качеству продукции. Ответственная политика компании способствовала тому, что в 2006 году ООО «ПКФ СТРОЙБЕТОН» вошло в перечень заводов, которым Мостовая инспекция разрешила применять свою продукцию на объектах транспортного строительства. С 2006 г. ООО «АБЗ СТРОЙБЕТОН» производит асфальтобетоны различных марок.

Специализированная лаборатория, располагающая современным оборудованием, осуществляет проверку продукции на соответствие стандартам нормативной документации от начала замеса до контроля качества материалов в готовых конструкциях. Такие исследования у нас заказывают и сторонние организации. Наши специалисты постоянно работают над усовершенствованием материалов, в частности, путём введения различных добавок в выпускаемые марки бетона. Продукция предприятия сертифицирована органами по сертификации МГСУ и НИИЖБ.

На сегодняшний день наша компания может выполнить заказ на поставку материалов в любом объёме в оптимальные сроки.

– Отлаженный производственный процесс, высокую ответственность за качество продукции наверняка ценят ваши партнёры. Расскажите немного о них.

– Мы гордимся надёжным многолетним сотрудничеством как с нашими поставщиками – ЗАО «ЕВРОЦЕМЕНТ трейд», ЗАО «Ленстройкомплектация», ООО «Неруд Гарант» – так и с заказчиками. Мы поставляли нашу продукцию более 270 компаниям, среди них: ГК «ПИК», ЗАО «Арсенал РОСТ», ООО «ГруппаМеталлТранс Снаб», ООО «ДСТ Стройпрактикум», ООО «Домстрой-Сервис», ООО «ДСМУ», ЗАО «Монолит», ЗАО «ОПТК», ООО «Мытищинское ДСМУ», ООО «СтройДвор-7», ООО «СтройБлок-М», ООО «СтройИнвест», ООО «Строй-Сервис», ООО «Стройдом-Развитие», ТД «Партнёр».

Личный опыт и долговременное сотрудничество даёт мне основание для уверенности в том, что если я в любой момент обращусь к поставщикам с небольшим по объёму и не очень выгодным заказом, то для нашей компании сделают всё возможное, не подведут. Мы, в свою очередь, готовы всегда поддержать наших клиентов.

– Ашот Юраевич, многие аналитики считают, что обострение отношений с Украиной и введение Западом санкций вызовут очередной кризис на российском рынке строительных материалов. Как считаете, мы этот кризис переживём?

– Конечно, переживём, как пережили все предыдущие. У нас были кризисы в 2008 и особенно в 2009 годах. Сложно было, но, с другой стороны, те небольшие предприятия, что создавались для производства дешёвых и не очень качественных строительных материалов на волне большого спроса для возрастающих объёмов строительства, стали неконкурентоспособны, многие закрылись. А вот фирмы, следящие за своей репутацией, выпускающие надёжную продукцию, строящие качественные объекты, выстояли. Для нас всех сейчас главное – работать больше и лучше. Ещё важна поддержка деловых партнёров. Вместе мы преодолеем любые испытания. Впереди – новый виток экономики. На более высоком цивилизованном уровне.

ООО «ПКФ СТРОЙБЕТОН»
141070, МО, г. Королёв,
Ярославский проезд, д. 12
тел./факс: +7 (495) 500 4111
+7 (495) 500 4122
www.sbeton.ru

ООО «ГрадСтрой» специализируется на малоэтажном строительстве, а также производстве и доставке строительных материалов на объекты гражданского и промышленного назначения Москвы, Подмосковья и других городов Центрального региона РФ.

Строительная компания «ГрадСтрой» имеет разрешение на осуществление широкого спектра видов работ по строительству зданий и сооружений I и II уровней ответственности в соответствии с государственным стандартом, в том числе на выполнение функций генподрядчика. Выполняет работы по строительству загородных домов, коттеджей, особняков по проекту заказчика или по проекту, разработанному специалистами компании; строит дома «под ключ», выполняет подрядные работы по заливке фундамента, каменной кладке, монтажу, отделке, ремонту.

ГрадСтрой

+7 (495) **988 5061**

gradstroi@bk.ru

www.gs-ooo.ru

Завод «БлокПластБетон» – дочернее предприятие ООО «ГрадСтрой» выпускает полистиролбетонные блоки, плиты и перемычки для строительства теплоэффективных зданий и сооружений гражданского и промышленного назначения.

Полистиролбетон – материал, обладающий оптимальной комбинацией характеристик, аналогичных свойствам древесины и бетона, а именно: устойчивость к гниению, гидрофобность, высочайшие показатели несущих характеристик, теплоизоляции, огнезащиты, звукоизоляции, морозоустойчивости и периодов замерзания/размораживания (сроков эксплуатации). Благодаря им изделия из полистиролбетона нашли самое широкое применение в современном строительстве.

Обращайтесь в ООО «ГрадСтрой» и ООО «БлокПластБетон»
и мы построим вам тёплый долговечный экологичный дом быстро и качественно!

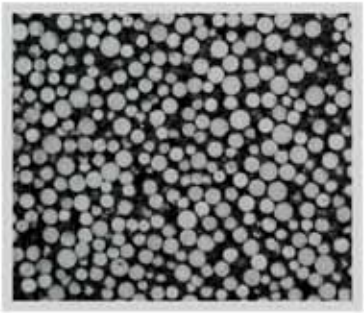

СТРОИТЕЛЬНЫЕ МАТЕРИАЛЫ

MOSKERAM

ОТЕЧЕСТВЕННЫЕ СТРОИТЕЛЬНЫЕ МАТЕРИАЛЫ

ГЕНЕРАЛЬНЫЙ СПОНСОР ВЫСТАВКИ

- КИРПИЧ
- ГАЗОСИЛИКАТНЫЕ БЛОКИ
- КРАСКИ
- ИСКУССТВЕННЫЙ КАМЕНЬ
- ЛАКИ
- СУХИЕ СМЕСИ
- КЛИНКЕРНАЯ ПЛИТКА
- КЕРАМИЧЕСКИЕ БЛОКИ
- УТЕПЛИТЕЛЬ
- ФАСАДНЫЕ СИСТЕМЫ

МОСКВА САНКТ-ПЕТЕРБУРГ ТУЛА КАЛУГА

РЯЗАНЬ РОСТОВ-НА-ДОНУ

8(800)555-44-33

www.moskeram.ru

КАЧЕСТВО И МОБИЛЬНОСТЬ КАК МЕТОДЫ ВЕДЕНИЯ КОНКУРЕНТНОЙ БОРЬБЫ

Сухие строительные смеси (ССС) появились на российском рынке лишь в конце прошлого столетия и быстро завоевали авторитет у отечественных строителей. В связи с перспективностью рынка ССС количество предложений на нём с каждым годом растёт. «Как пробиться среди конкурентов?» – этот вопрос наш корреспондент задал Вадиму Викторовичу ПЛОТНИКОВУ, генеральному директору ООО «ПК ФингерСтрой», специализирующемуся на производстве модифицированных ССС.

– Пробиться действительно нелегко, особенно таким небольшим компаниям, как наша. Хотя импортные ССС практически вытеснены с отечественного рынка, российским компаниям-новичкам занять их место очень сложно, – считает гендиректор «ФингерСтрой».

Компанию, которой он руководит, назвать новичком на рынке ССС нельзя. «ФингерСтрой» уже 10 лет занимается производством и поставкой строительных материалов под маркой «Fingers». Начинали с производства обычных, простых и универсальных, строительных смесей, к которым потом прибавилось производство пескобетона, а затем и модифицированных смесей – плиточных клеёв, цементных и гипсовых штукатурок и шпатлёвок. На сегодня в перечне того, что здесь производится, более двух десятков наименований, от простых цементно-песчаных смесей (М150, М200 и М300) до гипсовых смесей (штукатурка «FinGips», монтажный клей «GipsMontage»), шпатлёвок и наливных полов. Плюс, компания фасует в мешки и реализует высококачественный цемент, гипс и минеральную муку.

Говорить о том, что спроса на продукцию компании нет, было бы несправедливо. Но в том-то и проблема, что отличный отечественный продукт хорошо известен и востребован пока ещё недостаточно широким кругом потребителей. В основном в их числе те, кто давно открыл для себя этого производителя и понял, насколько выгодно сотрудничество с ним, что та же гипсовая штукатурка «FinGips», предназначенная для внутренней отделки, или клей для монтажа пенобетонных и газосиликатных блоков, производимые этой компанией, вполне могут заменить ССС известных брендов. Что подтверждают не раз проведённые исследования. Специалисты «ФингерСтрой» периодически проводят сравнительный анализ собственной продукции с аналогами конкурентов, причём не по одному показателю, а по пяти. И лабораторные исследования показывают, что модифицированные смеси компании по многим показателям качественнее импортных аналогов и значительно дешевле. Но наш отечественный потребитель привык в первую очередь обращать внимание не на качественные показатели продукта, а на название, которое постоянно на слуху. Если ему с экранов телевизоров «опытный строитель» в чистенькой робе несколько раз в день говорит, что «лучший клей для плитки – это клей от «Юнис», а ведущий одного из многочисленных телевизионных шоу о ремонте в самых ярких красках описывает, «что это за прелесть – штукатурки от фирмы «Кнауф», то многие будут искать именно эти штукатурки и только такой клей. А то, что вместо продукта с привычным названием могут продать подделку, мало кто задумывается. Есть ещё одна проблема – появление на рынке большого числа низкосортной продукции никому не известных производителей по низким ценам.

– Мы сейчас делаем упор на производство модифицированных ССС, потому что рынок перенасыщен некачественными простыми смесями, – продолжает наш разговор Вадим Викторович. – 70% потребителей на рынке – непрофессионалы, ставящие во главу угла стоимость товара. Если дают 5 рублей скидки, то не смотрят ни на то, что нет сертификата на смесь, ни на то, что состав у неё странный. Мы же гарантируем высокое качество нашей продукции при доступной цене. У нас небольшая фирма, небольшие затраты на производства, собственный автотранспорт. А транспортные расходы составляют примерно 30% от себестоимости продукции. И сырьё мы используем качественное, но недорогое. Модифицированные смеси состоят от 5 до 12 разных компонентов. Мы их тщательно отбираем, не бросаемся на то, что дешевле. Каждый компонент у нас сначала проходит отбор, и уже из лучшего мы делаем свои уникальные смеси. В результате качество нашей продукции ничуть не хуже, чем у «Юнис» или «Кнауф», но цена почти вдвое ниже. А на стене отличие между ними не заметишь, зато удобство работы с нашей штукатуркой выше.

Есть у «ФингерСтрой» ещё одно солидное преимущество перед теми же именитыми конкурентами – мобильность. Дело в том, что компании с большим объёмом производства редко берутся за выполнение малообъёмных заказов или по специально разработанной рецептуре. Перестраивать линию под такой заказ затратно, смесь выходит «золотой» по цене.

– Мы компания небольшая, есть возможность подстраиваться под клиента. У нас можно заказать маленькую партию именно такой продукции, которая нужна конкретному заказчику, – объясняет В.В. Плотников. – То есть нужна клиенту какая-то особая смесь, мы её сделаем в кратчайшие сроки. У нас минимальный объём заказа – от 20 тонн, но если очень надо, можем сделать и меньше. Максимально мы выпускаем до 2 тыс. тонн смесей в месяц. Если нужно больше, то у нас есть незадействованные мощности и при небольшой реконструкции мы можем довести объём выпуска затребованного продукта до 10 тыс. тонн в месяц. Мы можем сами разработать рецептуру, у нас своя лаборатория, профессиональный технолог. У нас в Москве есть партнёры с собственной сертифицированной лабораторией, которые проводят для нас исследования, дают заключения по качеству продукции. Не только мы, но и они гарантируют, что выпускаемые нами модифицированные ССС всегда самого высокого качества. Мы делаем ставку на собственную мобильность и высокое качество продукции. Уверен, именно они помогут нам выиграть в конкурентной борьбе.

ООО «ПК ФингерСтрой»
140214, МО, г. Воскресенск,
пгт. Хорлово,
Промплощадка западная, д. 1
тел./факс: +7 (495) 232 4307
+7 (496) 445 0247
e-mai: fingersdir@mail.ru
www.fingers-mix.ru

АКЗ Алексинский керамзитовый завод

тел.: +7 (920) 775-06-86
e-mail: promo@keramzit-aleksin.ru

ВЫГОДНЫЕ ЦЕНЫ, ВЫСОКОЕ КАЧЕСТВО, НАДЁЖНОСТЬ!

www.keramzit-aleksin.ru

КЕРАМЗИТ	СУХАЯ ЗАСЫПКА	КЕРАМЗИТОБЕТОННЫЕ БЛОКИ
Алексинский керамзитовый завод осуществляет производство и продажу керамзита различных фракций. **Керамзит является экологически чистым строительным материалом**, который обладает хорошими показателями теплопроводности и звукоизоляции. ГОСТ 32497-2013	Производим фасовку сухой засыпки в мешки 20 и 40 литров. Благодаря присущей огнестойкости, сухая засыпка усиливает пожаробезопасность здания в целом. Данный материал устойчив к плесени и влаге. ГОСТ 32497-2013	Производство строительных блоков: стеновые; перегородочные. ГОСТ 6133-99

ПРОИЗВОДИМ	ФАСУЕМ	ДОСТАВЛЯЕМ

301362, Тульская область, г. Алексин, ул. Набережная, д. 40 а

Внимание! Обладателю журнала подарок!

АСП Альянс Строй Поставка

РЕШАЕМ ПРОБЛЕМЫ ПРИ ПОКУПКЕ И ТРАНСПОРТИРОВКЕ СТРОИТЕЛЬНЫХ МАТЕРИАЛОВ

Мы гарантируем качество предлагаемых стройматериалов.

+7 (495) 781 1638
(многоканальный, круглосуточно)
+7 (495) 781 6260
+7 (926) 344 7168
+7 (909) 951 2929

Доставка строительных материалов осуществляется по Москве и Московской области в кратчайшие сроки. Мы имеем в наличии проверенный специализированный транспорт, способный доставлять грузы в больших объёмах, что позволяет не только сэкономить время, но и снизить общие расходы на строительство. При транспортировке соблюдаются все необходимые условия безопасности и хранения грузов.

ООО «Альянс Строй Поставка» осуществляет все виды земельных работ по Москве и Московской области. Мы обладаем большим автопарком современной спецтехники, что способствует качественному проведению различных земельных работ.

Компания «Альянс Строй Поставка» реализует следующие сыпучие нерудные материалы:

- песок (строительный, карьерный);
- щебень (гравийный, гранитный, известковый и др.);
- торф;
- растительный грунт;
- керамзит.

У нас вы также можете арендовать спецтехнику, заказать вывоз грунта, строительного мусора и снега с территории строительной площадки.

ООО «Альянс Строй Поставка» 125476, г. Москва, ул. Василия Петушкова, д. 8 | e-mail: info@asppesok.ru | **www.asppesok.ru**

КРУПНЕЙШИЙ ПРОИЗВОДИТЕЛЬ АРБОЛИТА В РОССИИ

ПРОИЗВОДСТВО, ДОСТАВКА, СТРОИТЕЛЬСТВО ДОМОВ ИЗ АРБОЛИТА

«Арболит Деревоблок» – это современная, динамично развивающаяся российская компания, специализирующаяся на производстве арболитовых блоков. Компания была создана в 2008 году и сегодня является лидером в данной отрасли.

Благодаря собственному производству мы имеем возможность предложить вам блоки по самым выгодным ценам. Мы заботимся о качестве нашей продукции и дорожим своей репутацией, поэтому наша продукция на 100% соответствует требованиям ГОСТа. Наши блоки выпускаются на современном механизированном оборудовании и проходят жёсткий контроль качества сырья и готовой продукции, что позволяет максимально удовлетворить требования покупателей.

Компания предлагает ряд дополнительных услуг:
- быструю и бережную доставку арболита;
- бесплатное хранение купленных блоков до начала строительных работ;
- все строительные работы «под ключ» по желанию заказчика.

Мы не только организуем поставки надёжного и долговечного материала, но и поможем грамотно и профессионально применить его!

Арболит Деревоблок

«Арболит Деревоблок» тел.: **+7 (499) 499 7970, +7 (926) 950 8383**
e-mail: derevoblok@bk.ru, derevoblok@arbolit-holding.ru
www.arbolit-holding.ru

ООО «Калита» с 1998 года занимается изготовлением и продажей нерудных материалов, которые широко используются в строительстве. Компания производит и реализует большой ассортимент сертифицированных полнотелых и пустотелых керамзитобетонных блоков, керамзита и цемента.

Керамзитобетонные блоки – это бюджетный, простой в использовании, лёгкий, надёжный, прогрессивный строительный материал – достойная альтернатива традиционному кирпичу. Лидирующим строительным материалом в сфере актуального малоэтажного и монолитного высотного строительства он стал за счёт оптимальной стоимости и высоких эксплуатационных характеристик:

- **прочность;**
- **небольшой вес;**
- **точные геометрические размеры;**
- **морозостойкость;**
- **звуко- и термоизоляция;**
- **устойчивость к температурным перепадам;**
- **влагостойкость;**
- **экологическая безопасность;**
- **устойчивость к грибковым образованиям.**

Керамзит реализуется компанией «Калита» оптом россыпью мелкой, средней и крупной фракций с доставкой непосредственно на строительную площадку. Профессионализм сотрудников и производственный потенциал современных технологических линий позволяет высоко держать планку качества.

ООО «Калита»
301367, Тульская обл.,
г. Алексин, ул. Болотова, д. 26

тел.: **+7 (495) 777 8890, +7 (495) 777 9184**
e-mail: kalitablok@yandex.ru www.kalitablok.ru

ПРОИЗВОДСТВО СТЕНОВЫХ МАТЕРИАЛОВ
ООО «КАЛИТА»

НАШИ ПРЕИМУЩЕСТВА:

- **высокая организация и автоматизация производственного процесса;**
- **собственный автопарк, обеспечивающий бесперебойную доставку продукции;**
- **наличие сертификатов, ежемесячно подтверждающих качество продукции;**
- **строительные материалы с оптимальными для российского климата свойствами.**

КОМПЛЕКСНОЕ СНАБЖЕНИЕ СТРОИТЕЛЬНЫХ ОБЪЕКТОВ

С 2002 года компания «АМС-Холдинг» уверенно удерживает лидирующие позиции среди фирм, занимающихся комплектацией строительных объектов.
Мы поставляем продукцию высокого качества по ценам производителей. Предоставляем скидки. Обеспечиваем своевременные поставки.

НАША ПРОДУКЦИЯ:

• кирпич • двойной кирпич • кирпич полнотелый • облицовочный кирпич • строительный кирпич • поризованный керамический блок • ЖБИ • сваи • плиты перекрытия • ФБС • ФЛ • плиты дорожные • пазогребневые плиты • пеноблоки • газосиликатные блоки • пенопласт • утеплитель базальтовый • цемент и сухие строительные смеси • гипс и сухие смеси Forman ® • сетка сварная • PIR плиты

ООО «АМС-Холдинг»
129347, г. Москва,
Ярославское ш., д. 124, оф. 189
e-mail: info@amc-holding.ru
www.amc-holding.ru

тел.: +7 (499) 181 8297
+7 (499) 181 8307
+7 (963) 750 9476
+7 (906) 045 6655
факс: +7 (499) 181 8297

СУПЕРМАРКЕТ ГАЗОБЛОКА

ФАВОРИТ

ОДИН ИЗ КРУПНЕЙШИХ ПОСТАВЩИКОВ ГАЗОБЕТОННЫХ БЛОКОВ МОСКОВСКОГО РЕГИОНА

СТАВЬТЕ НА ЛИДЕРА ПРОДАЖ ГАЗОБЕТОНА!

КОМПАНИЯ ПОСТАВЛЯЕТ СТЕНОВЫЕ И ПЕРЕГОРОДОЧНЫЕ БЛОКИ ОТ ВЕДУЩИХ ПРОИЗВОДИТЕЛЕЙ МОСКОВСКОЙ ОБЛАСТИ И ЦЕНТРАЛЬНОГО РЕГИОНА:

ЭКО *ЯРОСЛАВЛЬ*
ГРАС *МАЛОЯРОСЛАВЕЦ*
BONOLIT *СТ.КУПАВНА*
ЛЗИД *ЛИПЕЦК*
EL-BLOCK *КОЛОМНА*
BIKTON *ВОЛЖСК*
PORITEP *Н-МИЧУРИНСК*
YTONG *МОЖАЙСК*

КИРПИЧ ПОЛНОТЕЛЫЙ, ЛИЦЕВОЙ, КЕРАМИЧЕСКИЕ БЛОКИ BRIER

+7 (495) 721 8983 *http://favoritblock.ru*

Лана
декоративный камень

«Лана» 117513, г. Москва, Киевское ш., 1 км от МКАД, рынок «Строймастер», пав. А-132
тел.: **+7 (495) 998 4740, +7 (985) 905 9947**
e-mail: lanatorg@yandex.ru | **www.lanatorg.ru**

Компания «Лана» занимается поставкой следующих строительных отделочных материалов:
- декоративный камень;
- декоративный кирпич;
- клинкерная брусчатка;
- термопанели;
- сопутствующие материалы, клеи и затирки для укладки камня.

Мы осуществляем:
- консультирование по выбору материала;
- предварительный расчёт объекта;
- дизайн объекта;
- замер объекта;
- шефмонтаж;
- монтаж фасадных материалов на объекте заказчика;
- доставку по Москве и области;
- послегарантийное обслуживание объекта.

www.lanatorg.ru

«Лана» напрямую сотрудничает с ведущими заводами-изготовителями и является их официальным дилером. Вся продукция предлагается по цене производителя, то есть по минимальной цене. На большие партии предоставляются скидки. На всю продукцию распространяется гарантия завода изготовителя.

На данный момент в ассортименте представлено более тысячи наименований отделочных материалов.

«МИР КРЕПЕЖА»: У НАС ВСЕГДА В ПРИОРИТЕТЕ ИНТЕРЕСЫ ЗАКАЗЧИКА

Что ни говори, а без крепёжных изделий человечество ещё долго обходиться не сможет. Так уж получается, что порой от качества или наличия того самого болта или той самой шпильки зависят судьбы важных проектов. В таких случаях за помощью специалисты обращаются в компанию «Мир крепежа», где всегда найдётся и тот самый болт, и та самая шпилька, а ещё вас здесь встретят квалифицированные профессиональные сотрудники компании.

Компания «Мир крепежа» хорошо известна российскому рынку с первого года своего существования, то есть с 2003-го. За 12 лет из небольшой компании, основанной вчерашними студентами, она стала одной из тех организаций, которые обеспечивают крепёжными изделиями промышленные и строительные компании нашей страны. Одно из основных преимуществ «Мира крепежа» – это гибкость, умение ориентироваться на покупателя в любой экономической ситуации. Например, сейчас кто-то закрывается «в связи с кризисом», кто-то выживает за счёт поднятия цен на всё – и на товар, и на услуги. А «Мир крепежа» вводит новую штатную единицу, и сотрудник, занявший это место, теперь обзванивает всех клиентов, спрашивает, довольны ли они обслуживанием, тот ли товар получили, который хотели, всё ли в порядке с оформлением документов. В компании и не скрывают, что здесь всегда ценят и дорожат каждым клиентом. Те, кто давно работает с «Миром крепежа», прекрасно знают, что здесь научились предугадывать их желания. Часто бывает так, что зная, какой крепёж в ближайшее время может понадобиться постоянному клиенту, заранее заказывают именно этот товар. А когда клиент приходит с заказом, всё необходимое уже лежит на складе. То есть сотрудники компании делают всё возможное, чтобы клиенту было максимально удобно.

Какие же услуги оказывает компания сегодня? Это оптовая и мелкооптовая продажа всего ассортимента крепёжных изделий, ручного и электроинструмента для строительных работ, абразивных кругов, реализация строительной химии (пена, герметики, силиконы, клеи), электромонтажных материалов, оборудования и инструментов, гипсокартона и композитной арматуры.

Мы поинтересовались у заместителя директора компании Валентины Александровны МАЛЬЦЕВОЙ, изменилась ли номенклатура реализуемых крепёжных изделий в связи с кризисом, который наблюдается в строительной отрасли.

– У нас увеличивается номенклатура, происходит перераспределение доли продаж по ассортиментной группе, – объясняет Валентина Александровна. – Если раньше лидирующую позицию по продажам занимал оцинкованный крепёж, примерно 65% от всего проданного за месяц товара, то сейчас этот процент снизился. Зато мы стали продавать больше высокопрочного крепежа, увеличились объёмы продаж такелажа, заклёпок, анкеров. Сейчас на рынке вообще происходит перераспределение ассортимента крепежа. Просто те компании, которые специализируются на чём-то одном, например, торгуют только анкерами, этого не чувствуют. А мы чувствуем, ищем новых поставщиков, которые дают нам приемлемые цены и условия.

Если до 2014 года мы торговали хомутами только по заказу клиента, то теперь это отдельное направление. В конце 2014 года мы стали дилерами компании Kale, в результате чего расширилась линейка ассортимента хомутов для разного вида деятельности. Объёмы продаж по данной позиции у нас значительно выросли. Kale – это известный бренд в сфере крепёжных технологий не только благодаря высокому качеству продукции и гибкой ценовой политике компании, но и качественному сервису. Их хомуты сейчас используются во всех видах строительства и промышленности, герметизация соединений с их помощью сегодня является наиболее распространённой. Крепёжные хомуты сейчас можно встретить везде, где есть трубы, от газовых до канализационных, так что не удивительно, что объёмы продаж по этой позиции у нас выросли в 3 раза.

А вот у генерального директора компании, Татьяны Николаевны БОГДАНОВОЙ, мы решили узнать, насколько чувствительны для «Мира крепежа» экономические трудности, возникшие на российском рынке из-за санкционной политики Запада.

– По большому счёту, на нас санкции не сильно сказываются, меняется рынок – меняемся и мы, – считает Татьяна Николаевна. – Мы расширили базу поставщиков, заключили договоры с некоторыми промышленными компаниями, имеющими станки с ЧПУ. Стараемся немного сократить под них сроки поставок, делать именно для них под заказ весь необходимый крепёж. Но это лишь продолжение политики компании, которой мы придерживаемся уже 13 лет. Мы, как и раньше, делаем всё, что можем, чтобы наши клиенты могли лучше работать. Площадь складов у нас постоянно расширяется, как и номенклатура, и ассортимент находящегося там товара. Весь наш коллектив работает так, чтобы клиенты были в нас уверены, чтобы им было выгодно работать с нами. Мы открыты для переговоров с новыми производителями, новыми поставщиками. Каждого, кто предлагает нам свои услуги, готовы выслушать, рассмотреть их предложения, взвесить и решить, можем ли дать им то, что они хотят от нас получить. Если мы пообещали что-то клиентам или поставщикам, то в лепёшку разобьёмся, но данное слово сдержим. Это касается и платёжной дисциплины, и отгрузки реализованного товара, и оформления документов. Всё это немаловажные факторы. Просто повторюсь, у нас всегда в приоритете поставки потребителю, то есть строительным и производственным компаниям непосредственно.

ООО ТК «Мир Крепежа»
125438, г. Москва,
ул. Прянишникова, стр. 37
тел.: +7 (495) 787 4053
e-mail: mva@mir-krepega.ru
www.mir-krepega.ru

МИР КРЕПЕЖА

ЛЮБОЙ КРЕПЁЖ ОПТОМ И В РОЗНИЦУ

www.mir-krepega.ru

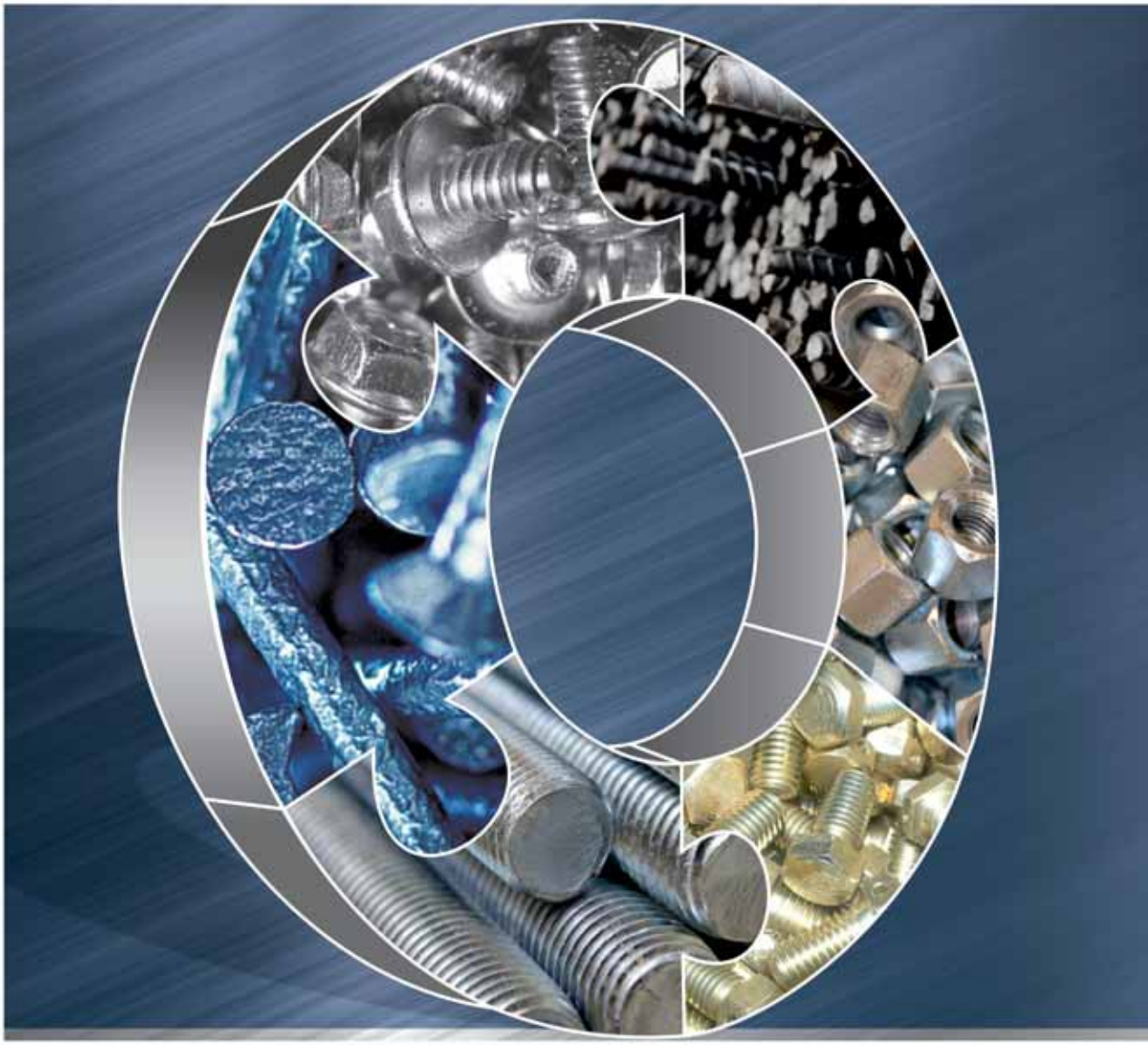

«МИР КРЕПЕЖА» – ЭТО ПОСТОЯННАЯ НАЦЕЛЕННОСТЬ НА БЛАГОПОЛУЧИЕ КАЖДОГО КЛИЕНТА!

Сегодня «МИР КРЕПЕЖА» – это:

- тысячи клиентов от Калининграда до Находки, среди которых представители малого и среднего бизнеса, крупные предприятия и индивидуальные предприниматели;
- более 20 000 наименований изделий для решения любых задач в строительстве, электромонтаже, отделке и других работах;
- грамотный персонал, быстрое и качественное обслуживание, отлаженная система доставки и отгрузки;
- высокое качество продаваемой продукции;
- оптовая и мелкооптовая продажа крепёжных изделий;
- продажа ручного и электроинструмента для строительных работ;
- единственный официальный дилер компании Kale по продажам хомутов в России;
- продажа абразивных кругов, наждачной бумаги, брусков;
- продажа строительной химии: пены, герметиков, силикона, клея;
- продажа электромонтажных материалов, оборудования и инструментов;
- продажа композитной арматуры;
- наличие всей необходимой, в том числе технической, документации;
- бесплатная доставка при заказе от 5 000 рублей;
- бесплатные консультации, специальные предложения для постоянных клиентов, дисконтные программы.

ТК «Мир крепежа» 127550, г. Москва, ул. Прянишникова, д. 37

тел.: **+7 (495) 787 4053** www.mir-krepega.ru

ЧЕТВЕРТЬ ВЕКА С НАУКОЙ В ПРАКТИКЕ

В 2016 году ООО «Дельтапласт» исполняется 25 лет с начала деятельности. Компания, созданная в сложный период распада Советского Союза, когда вдруг выяснилось, что новому государству не очень-то нужны наука, производство, армия и многое другое, стала буквально островом спасения для людей, посвятивших себя малотоннажной химии и производству лакокрасочной продукции. За четверть века здесь были произведены сотни тонн материалов, востребованных в электротехнической, космической, оборонной отраслях, строительной и мебельной индустрии, производстве товаров народного потребления. Компания практически никогда не работала «на склад», всё, что здесь производится, продаётся буквально «с пылу с жару». И все 25 лет компанией руководит её создатель, кандидат химических наук Виктор Яковлевич КОВАЛЕНКО, с которым и побеседовал наш корреспондент.

– Виктор Яковлевич, как вы решились в 1991 году создать свою компанию?

– «Решился», пожалуй, не совсем верное слово. Скорее, осознал необходимость сделать такой шаг, когда всё рухнуло и вдруг выяснилось, что наука в стране не востребована, начались некие подковёрные игры, я и счёл нужным начинать своё дело.

У меня на тот момент уже был определённый профессиональный опыт – аспирантура и защита кандидатской диссертации под руководством «отца» советской кремний- и элементоорганической химии академика К.А. Андрианова и почти 10 лет работы в головном институте по электроизоляционным материалам ВЭИ (ВНИИЭИМ). В своё время это был один из ведущих институтов в Союзе. Получили интересные результаты, разработали комплекс нагревостойких материалов для спецтехники, работали на космос (спутник, при создании которого использовались наши материалы, долетел до Венеры).

Потом я 10 лет работал на заводе, куда меня пригласили на должность главного технолога вновь создаваемого малотоннажного производства электроизоляционных смол, лаков, компаундов. Проект осуществляли совместно с французским отделением крупной международной фирмы Altshom Atlantic. Была проделана большая работа, адаптировано к отечественному производству около 50 лицензионных продуктов, проработано и закуплено самое современное оборудование. Мы создавали мини-завод, точнее, завод внутри завода: производство, склады, вся инфраструктура. А мне удалось в жёстких рамках создать даже не лабораторию, а небольшой научный центр, который до сих пор действует и очень неплохо оснащён.

Но «Дельтапласт» начинался, в полном смысле этого выражения, с нуля: были только кабинет, стол, стул и директор. Ещё имелись небольшие «нировские» договоры, деловые контакты, коллеги, друзья. Первые сотрудники, которые пришли на работу в нашу фирму, до перестройки были специалистами известных на весь Союз предприятий: Всесоюзного электротехнического института (ВЭИ им. В.И. Ленина) и ГНИИХТЭОС – ведущего предприятия Союза по кремнийорганическим материалам. По мере развития предприятия пригласили специалистов по производству лакокрасочных материалов из ГИПИ ЛКП. Одна из наших сотрудниц как-то сказала, что тогда наша фирма стала просто рукой помощи для многих наших коллег-химиков.

Мы начинали с разработки и производства электроизоляционных материалов и занимаемся ими до сих пор. Предпочитаем заниматься специализированными, высокотехнологичными материалами: ненасыщенными полиэфирными смолами, алкид- и акрилуретанами, пропиточными и заливочными компаундами на активных разбавителях, в т. ч. серий МБК и КП-34, 35, 50, 55 и др., ЭЗК-3,6,10; эмалями для спецтехники, в т. ч. анофорезными и катофорезными. Так, например, мы запатентовали покрытие для постоянных магнитов на основе редкоземельных металлов для ультрацентрифуг, работающих в агрессивных фторсодержащих средах. Разработали эмали для антикоррозионной защиты элементов спецтехники. Именно наша компания сделала термостойкую эмаль, которой до сих пор красят все «блины» электроплит в России. Материал также запатентован, это одна из наших разработок.

Любое дело должно развиваться, в него надо вкладывать силы, ум, средства, чтобы оно имело право на жизнь. Поэтому мы предпочитаем заниматься теми материалами, которые имеют перспективу. И ещё, мы никогда не замыкались на одном узком направлении, а работали и над олигомер-полимерными составами для электроизоляционных компаундов, и над конструкционными композиционными материалами широкого назначения, и над «элитными» лакокрасочными материалами.

– Какую продукцию и для каких отраслей вы выпускаете сейчас?

– По-прежнему заметное место в нашей производственной программе занимают электроизоляционные материалы: пропиточные и заливочные компаунды, эмали для защиты электрооборудования, светотехнической аппаратуры и производства резисторов.

В нише ЛКМ сейчас мы в основном выпускаем продукцию на основе эпоксидных, кремнийорганических и акрилуретановых связующих. ЛКМ на основе эпоксидных связующих, как правило, в основном используются для антикоррозионной защиты металлоконструкций различного назначения, в том числе работающих в агрессивных средах химических производств, для антикоррозионной защиты трубопроводов и оборудования на объектах энергетики, различных типов вспомогательных сооружений, ограждений, опор и дорожных пролётов мостов, отбойников и тому подобного. Материалы на основе полиуретановых смол имеют не менее широкое применение, но используются ещё и как антикоррозионная защита для нефтехранилищ на нефтеперерабатывающих предприятиях. Помимо длительной антикоррозионной защиты, до 10-15 лет, все создаваемые нами материалы имеют высокие декоративные свойства и полностью соответствуют требованиям современного дизайна. Выпускаемые нами ЛКМ на основе кремнийорганических смол всегда имели повышенный спрос в силу своей специфики. Покрытия на их основе обладают не только высокой термостойкостью, но и специфическими свойствами, в том числе удовлетворяющими техническим требованиям электротехнической промышленности.

География поставок наших материалов весьма обширна. Это центральные районы страны, Пермский край, Уральский регион, Сибирь, Дальний Восток. Наши ЛКМ используются на Соликамских предприятиях калийного производства, ими окрашены буровые установки системы «Сургутнефтемаш», работали мы и для «Газпром», «Мосэнерго», ряда химических предприятий, на оборонную промышленность. Поставляется наша продукция и в страны СНГ, так, долговременные отношения связывают нас с ОАО «БАТЭ» и другими предприятиями Белоруссии.

– Рецептуры вы полностью сами разрабатываете или покупаете и дорабатываете?

– Большая часть ассортимента наших материалов изготавливаются по «классическим», годами проверенным рецептурам, конечно, адаптированным нами под современное состояние сырьевых материалов. Тем не менее, за последние годы мы разработали в каждом классе и запустили в производство по собственным рецептурам серии материалов «ДельтаPRO», имеющих улучшенные технологические и эксплуатационные

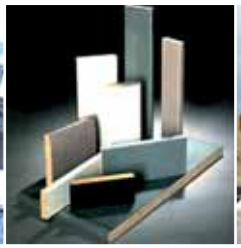

характеристики. Мы гарантируем высокое качество и эксплуатационные свойства всей нашей продукции, которые подтверждаются длительными фактическими сроками службы покрытий на основе наших ЛКМ у постоянных потребителей.

Одно из конкурентных преимуществ нашей компании заключается в том, что мы постоянно поддерживаем контакты с нашими заказчиками и потребителями, если надо, то можем доработать тот или иной технический показатель продукции, даже если он не входит в число обязательных в ТУ или НТД.

Другое наше преимущество – готовность поставлять продукцию в любых объёмах, начиная от килограмма и до десятков тонн. Хотя всё же предпочитаем иметь дело с «объёмными» заказчиками. У нас есть собственное производство в Хотьково. Его максимальные возможности – около 1000 тонн в год. Но делаем мы в основном под заказ, практически совершенно не работаем на склад. Часто заказчику нужен не один материал, а 5-10 наименований разных материалов и по цвету, и по составу. Выполняем мы и такие заказы, несмотря на то, что для изготовления каждого наименования требуются замывки и зачистки ёмкостей, оборудования и дополнительные затраты, которые сказываются на конечной стоимости продукции.

– Чтобы создать высококачественную продукцию, надо иметь высококачественное сырьё. Насколько я знаю, с распадом СССР химическая промышленость всех бывших советских республик переживает не самые лучшие времена. Вы тоже, наверное, используете в основном импортное сырьё?

– У нас более 100 поставщиков сырья, есть как отечественные, так и зарубежные. Покупаем сырьё из Германии, Голландии, Бельгии, Норвегии, Китая, Тайваня и обязательно проверяем его качество. Но сейчас такое время, что выпускать надо не просто высококачественный материал, но и недорогой, поэтому постоянно ведётся огромная работа по подбору новых сырьевых материалов и их производителей. Основным преимуществом нашей продукции является её высокое качество при относительно невысокой цене.

– Виктор Яковлевич, вот вы – кандидат химических наук, у вас в компании работают специалисты, которые тоже хотели посвятить себя чистой науке, а занимаетесь в основном производством. Удаётся ли найти время и возможность заняться научной деятельностью?

– На мой взгляд, создание новой рецептуры продукта – это уже научная деятельность, так как влечёт за собой изучение патентной и научной литературы, определение новизны данной работы. При составлении рецептуры проводится оценка влияния добавок на структуру и свойства конечного материала. На основе исследовательских данных выстраиваются зависимости изменений свойств материалов от тех или иных добавок и параметров, что в конечном итоге помогает спрогнозировать свойства, способы и условия получения. Конечно, это не фундаментальная научная деятельность в академическом смысле этого слова, но отраслевая наука, имеющая современную практическую значимость. Безусловно, хочется дооснастить наши лаборатории более современным испытательным оборудованием, а некоторым нашим сотрудникам дать возможность изучить опыт и ознакомиться с результатами последних исследований зарубежных институтов, чтобы на их основе проводить собственные, как это было в советские времена. Сейчас решаем такие проблемы во взаимодействии с крупными федеральными и отраслевыми исследовательскими центрами: ФГУП ВЭИ и ГНИИХТЭОС, ЦНИИТочМаш, РХТУ им. Д.И. Менделеева, ООО «Щелково-АгроХим» и др.

– И что вам мешает осуществить свою мечту о переоборудовании лабораторий?

– У нас для этого пока недостаточно средств. Сейчас мы проводим работы по расширению и модернизации участка синтеза по производству синтетических смол и компаундов с применением новейшего оборудования и измерительной аппаратуры, программного обеспечения, что позволит нам сократить трудозатраты по изготовлению и дополнительно повысить качество нашей продукции. Рентабельность производства у нас не настолько высока, чтобы помимо этих затрат позволить себе купить ещё и дорогостоящее, увы, импортное (поскольку в России такого не выпускают) лабораторное оборудование. Брать кредиты у банков под те проценты, которые они предлагают, тоже не хотим. Вот, ждём, может, всё же начнут исполнять указания Президента страны и оказывать реальную помощь таким предприятиям, как наше, то есть малому и среднему бизнесу, снизят ставки по кредитам, которые сейчас, как правило, выше нашей рентабельности.

– А что у вас с импортозамещением и инновациями?

– Идёт активная работа. Сейчас мы занимаемся разработкой грунт-эмали для получения толстослойного покрытия. Что это такое? Для того чтобы получить надёжное покрытие, нужно добиваться его определённой толщины, оптимальной, не толще и не тоньше необходимого. Чтобы получить оптимальную толщину, надо покрывать, скажем, тот же трубопровод в два-три слоя (слой грунтовки и один-два слоя эмали) – это стандартный вариант. То есть красим грунтовкой – ждём, пока высохнет, наносим первый слой эмали – ждём, пока высохнет, наносим второй слой эмали. Долго, сложно, хлопотно. Все хотят, чтобы всё можно было сделать за один раз. Поэтому сейчас основное направление наших разработок – не просто эмаль, а грунт-эмаль, чтобы был один материал, дающий толстослойное покрытие толщиной в 200-250 мкр. За один раз нанести и всё. Сейчас много работаем в этом направлении, этот материал нашего производства уже скоро появится на рынке.

Также мы совместно с РХТУ им. Д.И. Менделеева трудимся по разработке и внедрению в производство экстрагента для печатных плат. В настоящее время в качестве данного компонента используется экстрагент шведского производства. Наш продукт является более экономически выгодным и эффективным.

В качестве инноваций проводятся работы по внедрению нанодобавок в водоразбавляемые эмали специального назначения. А также мы начали работать над созданием новых огнезащитных материалов. На сегодняшний день у нас имеется довольно-таки серьёзный портфель совершенно новых и весьма интересных разработок.

– Виктор Яковлевич, спасибо вам за интересную беседу и разрешите от имени всех сотрудников редакции делового журнала ТОЧКА ОПОРЫ поздравить ООО «Дельтапласт» с двадцатипятилетием, пожелать успехов, процветания, реализации всех планов и исполнения всех желаний!

Беседовала Лилия Золотарёва

ООО «Дельтапласт»
111250, г. Москва,
ул. Красноказарменная, д. 12
тел.: +7 (495) 362 3102
+7 (495) 362 0576
e-mail: deltaplast91@yandex.ru
sale@deltaplast.ru
www.deltaplast.ru

МаСт гидроизоляция

НАШИ ГИДРОИЗОЛЯЦИОННЫЕ СУХИЕ СМЕСИ ПРОСТЫ И БЕЗОПАСНЫ В ПРИМЕНЕНИИ!

ООО «МаСт» существует с 1992 года и предлагает сухие гидроизоляционные смеси собственного производства для эффективной гидроизоляции строительных конструкций из бетона, кирпича и металла и их надёжной защиты от грунтовой и технологической воды. К вашим услугам герметики расширяющиеся, герметик напорный, герметики пенетрирующие, а также расширяющаяся добавка в бетон и раствор.

ОБЛАСТИ ПРИМЕНЕНИЯ:

- подвалы и прочие заглублённые помещения;
- бассейны и резервуары;
- бани и предприятия пищевой промышленности;
- фундаменты и цокольные этажи;
- паркинги;
- гидротехнические сооружения, коммуникации водоснабжения и канализации;
- коммуникации и хранилища продуктов нефтепереработки;
- шахты;
- тоннели в период ремонта или в процессе их прокладки.

РЕШАЕМ СЛЕДУЮЩИЕ ЗАДАЧИ:

- ликвидация активных протечек под большим давлением воды;
- гидроизоляция путём герметизации стыков и швов в строительных конструкциях из бетона и кирпича;
- гидроизоляция путём герметизации стыков бетона с металлом, металла с металлом, включая чугун;
- гидроизоляция поверхностей строительных конструкций из бетона и кирпича с любой стороны по отношению к напору воды;
- гидроизоляционная защита от воздействия агрессивных сред;
- гидроизоляционная защита от коррозии металлических конструкций;
- повышение водонепроницаемости, ускорение схватывания и твердения бетона (раствора) после укладки или нагнетания.

Наши партнёры по розничной продаже гидроизоляции «МаСт» в Москве и МО:

- 41-й км МКАД, внешняя сторона, строительный рынок «МЕЛЬНИЦА»;
- МО, г. Жуковский, «ЯРМАРКА НА ТЕАТРАЛЬНОЙ», магазин «УНИВЕРСАЛ»;
- ООО «КОМПАНИЯ БЫТПРОМСТРОЙ»;
- «ТРАКТ-ТЕРМИНАЛ» НА ЯРОСЛАВКЕ – строительный рынок;
- ТОРГОВЫЙ КОМПЛЕКС «СИНДИКА» – СТРОЙДВОР;
- ТОРГОВЫЙ КОМПЛЕКС «СИНДИКА» – торговый центр;
- СТРОЙМАРКЕТ.

Наши партнеры в регионах РФ:

- в Северо-Западном регионе – ООО НПО «СовИнТехно»;
- в ЦФО – ООО «ХайтэкИнновация»;
- в Республике Башкортостан – компания «СтройВизаж»;
- в Твери – компания «Инновационные технологии»;
- в Тюмени – ООО «ТОТЕМ».

НАША ПРОДУКЦИЯ НЕ УСТУПАЕТ ПО КАЧЕСТВУ ЗАРУБЕЖНЫМ АНАЛОГАМ И ПРИ ЭТОМ ДЕШЕВЛЕ В ДВА-ТРИ РАЗА!

www.protechek.net

+7 (495) 501 9504 +7 (916) 671 9014
+7 (903) 960 8195 +7 (499) 500 2812

ООО «МаСт» 140050, МО, пос. Красково, ул. Карла Маркса, д. 117
e-mail: ooo.must@gmail.com
www.protechek.net

GLIMS GREENRESIN – НАДЁЖНАЯ ЭЛАСТИЧНАЯ ГИДРОИЗОЛЯЦИЯ

О необходимости защиты строительных конструкций от разрушительного воздействия влаги сейчас знают все. И что основным средством защиты от неё служит гидроизоляция, тоже многие в курсе. Но вот чем один гидроизоляционный материал лучше других, знают только единицы. Поэтому мы в каждом номере нашего журнала, посвящённого строительной тематике, рассказываем о разных герметиках. В этом речь пойдёт о новом гидроизоляционном материале от компании GLIMS под названием GreenResin и о том, какие потребительские свойства выделяют его среди прочих.

GLIMS GreenResin – это готовая к применению полимерная паста на водной основе. Для того, чтобы начать работать этим материалом, достаточно взять в руки малярный валик, кисть или шпатель и снять крышку с фирменного ведра, в которое он упакован. Наносить пасту очень просто и чрезвычайно удобно – любой человек, хоть единожды державший в руке кисть, справится с работой такого рода. Её не нужно втирать в основание, достаточно нанести тонким слоем, как краску, но следует избегать при нанесении больших толщин. Толщина слоя – от 0,2 до 0,4 мм. Далее необходимо просушить нанесённый слой в течение 2 часов. Индикатором его высыхания может служить изменение цвета и прозрачности нанесённой плёнки. В упаковке материал голубовато-бирюзового цвета, после высыхания он становится полупрозрачным и тёмно-зелёным. После высыхания первого слоя наносим следующий. Для обеспечения полной и надёжной гидроизоляции достаточно двух-трёх слоёв GLIMS GreenResin. Общая толщина гидроизоляционной мембраны при этом составляет 0,5-0,8 мм, а общий расход материала – 600-900 гр/м^2.

Основное преимущество полученной гидроизоляционной плёнки – чрезвычайная эластичность. Тонкая гидроизоляционная мембрана способна оставаться гидроизоляцией даже в случае появления на основании трещин шириной 2 мм. Относительное удлинение GLIMS GreenResin составляет 400%, т. е. материал перед разрывом способен растягиваться в 5 раз!!! Что делает гидроизоляцию надёжной даже в таких местах, где ранее требовалось применение гидроизоляционных лент.

Так в чём же состоит уникальность GLIMS GreenResin, её основное отличие от других полимерных гидроизоляций европейских производителей? В том, что GLIMS GreenResin – действительно гидроизоляция. Внимательное изучение описаний европейских пастообразных гидроизоляций констатирует неопровержимый факт – практически все они боятся воды. Использовать их там, где вода есть постоянно, категорически нельзя!!! Этими материалами можно отделать стенки душевой кабинки под плиткой, а вот стены и дно бассейна или небольшого поддона – нельзя. В отличие от таких материалов GLIMS GreenResin – это гидроизоляция и для бассейнов, и для душевой, и для ванной, и для подвала. При этом показатели по водонепроницаемости весьма внушительные: прямое давление свыше 6 атм и обратное (GLIMS GreenResin способна работать для защиты от воды извне) – 0.5 атм. Кстати, производители GLIMS GreenResin – единственные, кто не боятся делать натурные образцы гидроизоляции там, где вода может присутствовать постоянно.

Ещё одно достоинство GLIMS GreenResin: кроме традиционных в строительстве минеральных основ – бетон, кирпичная кладка, различные блоки (шлако-, керамзито-, пенополистиролбетон, ячеистый бетон и т. д.), гипсовые, цементные и известковые штукатурки – она может быть нанесена и на другие основания. Гидроизоляция от GLIMS прилипает к металлу, дереву, керамике, ДСП и ДВП и даже некоторым видам пластика. К поверхности гидроизоляционной плёнки из GreenResin материалы на основе традиционных вяжущих (цемент, гипс, гашёная известь) имеют адгезию, как к хорошо подготовленному бетону. Таким образом, GLIMS GreenResin служит надёжным связующим слоем-праймером для соединения, казалось бы, несоединимых продуктов.

Например, если кто-то пожелает оштукатурить или приклеить плитку на пластик (ДСП, металл), то сделает это легко, предварительно обработав поверхность гидроизоляцией GreenResin. Данное свойство очень полезно и для обеспечения надёжной гидроизоляции мест входа-выхода труб (металлических и пластиковых), обустройства встраиваемых трапов, подводных фонарей, форсунок систем гидро- и аэромассажа и т. п.

А ещё гидроизоляционная мембрана способна дышать, т. е. обладает паропроницаемостью. Это её свойство позволяет смело применять GreenResin для гидроизоляции заглублённых частей фундаментов, подвалов, цокольных этажей и других подобных конструкций при наружных работах. В этом случае отпадают проблемы, связанные с последующей отделкой данных частей зданий керамогранитом или камнем.

С таким же успехом можно использовать GreenResin и в качестве надёжной гидроизоляции балкона, террасы или веранды, перед облицовкой керамической или керамогранитной плиткой.

Итак, кратко подытожим рассказ о материале GLIMS GreenResin.

Наносится материал очень просто, а за счёт сокращения технологических перерывов на сушку – очень быстро. GreenResin – это экономичный по расходу материал, надёжная сверхэластичная гидроизоляция с самой разнообразной на сегодняшний день областью применения, самым широким спектром возможностей и самой большой прогнозируемой длительностью эксплуатации.

Компания GLIMS
142116, МО, Подольский р-н,
п. Сельхозтехника,
Домодедовское ш., д.1

по вопросам приобретения:
тел.: +7 (495) 510 4355
+7 (495) 500 5753

для технических консультаций:
тел.: +7 (985) 228 5774
e-mail: info@glims.ru
www.glims.ru

ИМПОРТОЗАМЕЩЕНИЕ

НАУЧНО-ПРОИЗВОДСТВЕННОЕ ОБЩЕСТВО
ГИДРОЛ-РУФИНГ

- Устройство, ремонт кровли и гидроизоляции.
- Полимерные однослойные рулонные кровельные и гидроизоляционные материалы 3-го поколения.
- Сборные ковры и лёгкие конструкции покрытий всесезонного применения.
- Материалы и конструкции устойчивы к химическим воздействиям и низким температурам до –60°С.

ЭЛОН-СУПЕР (ЭПДМ)

ЭЛОН-СУПЕР-Л

Уникальная технология. Отсутствие ананалогов на российском рынке.

УНИМАСТ – жидкая резина

Получение эластичных трещиностойких покрытий методом окраски.

КРОВЕЛОН (ПВХ)

Уникальная технолоия – битумосовместим.

Гибкая система скидок • Бесплатный вызов замерщика • Гарантия на все виды работ • Максимальная экономия затрат

www.gidrol.ru

НПО «Гидрол-Руфинг» 109428, г. Москва, ул. Стахановская, д. 20
тел.: +7 (495) 739 3508, +7 (495) 739 3586, +7 (495) 730 4654
e-mail: info@gidrol.ru

ООО «ТСК»

ТЕХНО СТРОЙКОМПЛЕКТ | НАДЁЖНЫЕ СТРОИТЕЛЬНЫЕ СИСТЕМЫ

+7 (495) 777 9706
www.osb3.ru

Гидроизоляция ..... от 190 руб./пог.м
Кровельные воронки ..... от 1890 руб./шт.
Теплоизоляция ..... от 990 руб./м^2
OSB ..... от 435 руб./лист
Кровля ..... от 39,5 руб./м^2

- Аэрофрамационный шов от 320 руб./пог.м
- Гибкие связи от 4,9 руб./шт.
- Полная комплектация строительства.

АТАКАМА-СТ
СТРОИТЕЛЬНЫЕ ТЕХНОЛОГИИ

Атакама-СТ – одна из ведущих компаний на российском рынке строительной химии. История предприятия началась в 2002 году с продаж строительных материалов, но уже через два месяца была выпущена первая партия продукции под собственной торговой маркой, которая стала эталоном качества для большинства отечественных и зарубежных производителей.

Сегодня Атакама-СТ выпускает восемь видов герметиков и предлагает более 1,5 тысяч наименований материалов ведущих российских и западных брендов:

- герметики
- мастики
- клеи
- гидрофобизаторы
- очистители
- краски, грунтовки и шпатлёвки
- наливные покрытия
- утеплители
- гидроизоляция
- огнебиозащита
- пены полиуретановые
- инструменты
- антикоррозийные покрытия
- сухие смеси
- составы для бетона
- напольные покрытия

- конструктивные системы и технологии

Атакама-СТ разработала материалы, которые в корне отличаются от большинства иностранных и российских аналогов.

Мы создали эталон, к которому сейчас стремятся многие отечественные производители!

www.atakamast.ru
www.germostroy.ru

ООО «Атакама-СТ»
127411, г. Москва, ул. Софьи Ковалевской, д. 14а

тел./факс: +7 (495) 229 4187
тел.: +7 (495) 221 9083
+7 (499) 136 6675

e-mail: zakaz@atakamast.ru
zakaz@germostroy.ru
director@germostroy.ru
germostroy@rambler.ru

Атакама-СТ стала первой среди отечественных компаний предлагать MS-полимеры для строительного рынка, а не для автомобилестроения, где они традиционно применяются. По своему химическому составу MS-полимеры – это модифицированный полиуретан, имеющий несколько измененную структуру. Именно она и обеспечивает уникальные особенности материала. MS-полимеры являются основой для производства клеев и герметиков.

Гидроизоляционные материалы на основе MS-полимеров имеют такие преимущества, как:

- адгезию практически ко всем материалам, что позволяет соединять и герметизировать разнородные поверхности;
- устойчивость к перепадам внешней температуры. При возникновении таких ситуаций не происходит образования трещин и расслоения;
- практически моментальную вулканизацию. Даже в условиях низких температур MS-полимеры застывают очень быстро;
- высокую устойчивость к ультрафиолетовым лучам и агрессивным химическим веществам;
- простоту и безопасность использования. Состав материала не содержит вредные химические соединения и растворители;
- отличную эластичность и прочность / больший срок эксплуатации / быстрое образование поверхностной плёнки.

Мы предлагаем 18 цветов MS- полимеров.

Стилпейнт

АБСОЛЮТНАЯ АНТИКОРРОЗИОННАЯ ЗАЩИТА!

Больше 20 лет продукция фирмы «Стилпейнт» существенно продлевает срок службы и сохранность промышленных сооружений, в особенности стальных гидротехнических объектов. Стандарт антикоррозионной защиты повысился благодаря производимым здесь специальным однокомпонентным полиуретановым покрытиям. Они обладают впечатляющими преимуществами перед обычными эпоксидными материалами.

Однокомпонентные покрытия «Стилпейнт» показывают выдающиеся результаты при большом количестве сценариев нанесения:

- шпунтовые стенки, причальные сооружения, мосты, краны;
- суда, морские нефтяные платформы, волнорезы, доки;
- нефтепроводы, трубопроводы, резервуары;
- промышленные сооружения, электростанции, нефтеперерабатывающие заводы.

Материалы фирмы «Стилпейнт» устойчивы к влаге и мгновенно обеспечивают антикоррозионную защиту даже в экстремальных и суровых условиях:

- в гидротехническом строительстве и при относительной влажности воздуха до 98%;
- при взаимодействии с кислотами, химикатами, маслами, жирами и щёлочами;
- при температурах от –5°С до +50°С.

Покрытия совместимы с различными системами катодной защиты (сертифицированы Федеральным ведомством гидростроительства – BAW Karlsruhe, Германия).

«Стилпейнт-Ру. Лакокрасочная продукция»
121069, г. Москва, Мерзляковский пер., д. 15, оф. 2

тел.: +7 (495) 933 2846
факс: +7 (495) 935 8921

e-mail: steelpaint@co.ru

GOOD-HIM
www.goodhim.com

КОНЦЕНТРИРОВАННЫЕ СОСТАВЫ ОТ КОМПАНИИ GOOD-HIM – ДОСТОЙНЫЙ ВЫБОР ПРОФЕССИОНАЛОВ!

Компания GOOD-HIM основана в 2008 году при поддержке немецкого промышленного холдинга The European Chemistry. Главное направление нашей деятельности заключается в разработке и изготовлении широкого ассортимента высококачественных препаратов строительной химии.

Широкий ассортимент продукции:

- концентрированные составы «для леса и бетона»
- препараты для огне- и биозащиты древесины;
- модифицирующие добавки в бетон;
- жидкие антигололёдные реагенты для бытового и промышленного использования;
- сухие антигололёдные реагенты;
- средства для очистки и дезинфекции воды в бассейне;
- средства для очистки и защиты минеральных поверхностей (гидрофобизаторы, очистители фасадов);
- грунты для стен;
- автохимия;
- антиплесневые составы;
- антифризы для систем отопления;
- стеклоомывающая жидкость для автомобилей и товары автохимии;
- древесный уголь и средства для розжига;
- дезодорирующие жидкости для туалетов и выгребных ям;
- комплексные препараты для защиты растений.

GOOD-HIM
141315, МО, г. Сергиев Посад, ул. Пограничная, д. 2а
тел.: +7 (495) 215 1329, +7 (985) 127 0129
e-mail: sp.vending@mail.ru www.goodhim.com

Наши средства сертифицированы для применения на промышленных объектах, в детских садах, школах, в жилом секторе, лечебных учреждениях. Все компоненты в составе средств безопасны для здоровья.

НАДЁЖНЫЙ ПОСТАВЩИК

Пока человечество не научилось обходиться без углеводородов, бензин, керосин, дизтопливо, технические масла и смазочные материалы всегда будут востребованы, причём абсолютно во всех сферах народного хозяйства. Тем более в таких, как строительная отрасль и ЖКХ. Поэтому среди постоянных клиентов «Топливной компании «МаксОйл» и числятся промышленные и транспортные компании, аграрные комплексы и, конечно же, крупные строительные организации. Мы выяснили, почему даже в нынешние, далеко не лёгкие для строительной отрасли времена, востребованность в услугах «ТК МаксОйл» остаётся на высоком уровне.

Прежде всего это объясняется тем, что почти за пятнадцать лет своего существования компания показала в деле, что главным приоритетом в её работе является надёжность. Будучи самостоятельным предприятием с резервуарным парком и комплексом зданий, сооружений и коммуникаций; специализируясь на поставках широкой номенклатуры нефтепродуктов индустриальным потребителям, индивидуальным предпринимателям и частным лицам, «ТК МаксОйл» доказала, что на неё всегда, даже в самые трудные времена, можно положиться. Не подведёт, не подставит! Являясь официальным дистрибьютором «Газпром Нефть», тесно сотрудничая с такими известными поставщиками продуктов нефтепереработки, как МНПЗ (Московский нефтеперерабатываю завод), «Роснефть», ПАО «ЛУКОЙЛ», TANECO (Татарский нефтеперерабатывающий комплекс), «Славнефть-ЯНОС» и другие, компания всегда выполняла взятые на себя обязательства.

Бизнес-концепция «ТК МаксОйл» базируется на двух важнейших постулатах: максимальный ассортимент реализуемой продукции нефтепереработки и её высокое качество, доказанное с помощью сертификации и независимых исследований.

Сейчас у «ТК МаксОйл» развитая клиентская сеть с различными производственными и транспортными организациями, с предприятиями авиационной, оборонной, энергетической, пищевой и текстильной промышленности в Москве и Московской области, есть ряд филиалов в таких городах как Тверь, Калуга, Тула, Владимир, Вологда и Смоленск.

Что же на данный момент может предложить «ТК МаксОйл» строительным организациям и жилищно-хозяйственному комплексу?

- дизтопливо, используемое в дизелях и газотурбинных двигателях высокой мощности, рассчитанных на большие обороты, с возможностью сжимания топлива перед впрыскиванием до 18 ед., что помогает потребителям экономить до 30 процентов топлива. Данное ДТ имеет большое цетановое число (важный критерий эффективности и экономичности топлива), обладает высоким уровнем очистки, за счёт чего увеличивается ресурс дизелей; вязкостью, гарантирующей хорошую прокачиваемость топливной системы дизелей; содержание фракций, гарантирующее низкое образование дыма и токсинов в выхлопных газах;
- бензин разных марок: А-76, Аи-80 ЭК, Аи-92 ЭК, Аи-95 ЭК, имеющий идеальное соответствие обозначенному в документации октановому числу; отсутствие детонации при применении; непременное присутствие присадок, снижающих детонацию; пониженный уровень токсичных компонентов – свинца и серы, соответствующих бензинам и нормативам, принятым в Европе;
- керосин, обладающий высокими показателями плотности и чистоты, широко используемый как добавка к различным типам топлива, энергоноситель в высокотемпературных производственных процессах, в быту (для заправки ламп и керосиновых плит), как растворитель и, кроме того, в виде исходного сырья для циклических операций на заводах по нефтепереработке;

Что ещё гарантировано получают клиенты данной компании, пожелавшие сотрудничать с ней? Про надёжность и высокое качество продукции уже было упомянуто выше, они помимо крепких и долговременных связей с поставщиками гарантированы высоким профессионализмом специалистов «ТК МаксОйл». Высококвалифицированные сотрудники компании всегда помогут клиенту разобраться в специфике применения, эксплуатации и взаимозаменяемости того или иного вида реализуемой продукции и подобрать оптимальный вариант. К тому же, сотрудничество с крупнейшими НПЗ России в совокупности с большим грузооборотом нефтебазы позволяет компании проводить гибкую ценовую политику по отношению к клиентам. А её инфраструктура сбыта, организованная в виде крытых и открытых охраняемых складских помещений в промышленной зоне Москвы, включающих в себя ёмкостной парк, общим объёмом 2500 м^3 под дизельное топливо и другие специальные жидкости, гарантирует наличие этой продукции даже в случае экстренного заказа. Помимо этого у «ТК МаксОйл» в московском регионе имеются собственные подъездные железнодорожные пути к складской базе по хранению светлых нефтепродуктов, а также вся необходимая погрузочно-разгрузочная техника и автотранспорт.

Таким образом, делая ставку на повышенную ответственность перед заказчиками и строгое выполнение всех взятых на себя обязательств, «Топливная компания «МаксОйл» даже в нынешние, далеко не самые простые для данного сегмента российского рынка времена, не только сохранила все свои контакты, но и рассчитывает в нынешнем году значительно пополнить свою клиентскую базу. Благо, предпосылки к этому имеются.

ООО «ТК МаксОЙЛ»
124365, г. Москва, г. Зеленоград,
ул. Заводская, д. 21а
тел.: +7 (495) 518 7372
e-mail: sales@dizmax.ru
www.dizmax.ru
www.максойл.рф

МОСДОРСТРОЙ

Компания «Мосдорстрой» с 2005 года реализует социально значимые проекты в области дорожного строительства. В условиях высокой конкуренции на рынке инфраструктурного производства потребовалось немало усилий для формирования ресурсной базы и сплочённой команды высококвалифицированных специалистов, способных решать задачи федерального уровня. За годы работы «Мосдорстрой» зарекомендовал себя как надёжный бизнес-партнёр, наработав и систематизировав уникальные навыки, являющиеся ключевым фактором успеха компании.

ПЕРВОКЛАССНЫЙ СТРОИТЕЛЬ АВТОДОРОГ И МАГИСТРАЛЕЙ РОССИИ

«Мосдорстрой»
140053, МО, ул. Асфальтовая, д. 21

тел.: +7 (495) 514 8040
+7 (495) 514 6660

e-mail: info@mosdorstroy.ru
www.mosdorstroy.ru

«Мосдорстрой» думает о потребностях заказчиков.

Мы представляем собой предприятие полного цикла и выполняем комплекс услуг, необходимых для удовлетворения разносторонних нужд дорожного строительства:

- ресурсное планирование проектов;
- проектирование, изыскательские работы, авторский надзор;
- поставки материалов и оборудования;
- строительно-монтажные работы, технический надзор;
- лабораторный контроль качества.

Сотрудники «Мосдорстрой» – самый ценный актив компании.

Штат укомплектован дипломированными инженерами МАДИ ГТУ с многолетним опытом и успешной реализацией крупнейших государственных инфраструктурных проектов.

www.mosdorstroy.ru

Всё внимание «Мосдорстрой» обращено на производственную площадку.

Наши объекты находятся под непрерывным мониторингом хода производства работ в автоматизированной системе управления проектами. Деятельность вспомогательных функциональных подразделений «Мосдорстрой» синхронизирована и является производной от основных бизнес-процессов.

«Мосдорстрой» непрерывно самосовершенствуется.

Получение новых знаний и больших возможностей является основным двигателем роста компании. Наши сотрудники проходят обучение и стажировки в лучших учебных заведениях и на крупнейших производственных предприятиях, получая оптимальный практический опыт.

«Мосдорстрой» ставит в приоритет долгосрочные цели.

Долгие годы мы сохраняем и укрепляем репутацию высококвалифицированных профессионалов и лидеров в строительстве автодорог и магистралей России.

ГРУППА КОМПАНИЙ «ПРАС»

Группа Компаний «ПРАС» осуществляет производство, поставку, монтаж и ремонт деформационных швов на мостовых искусственных сооружениях и автомобильных дорогах.

«ФОРМОШОВ»

Деформационные швы «Формошов®» разработаны специалистами ФГУП «СоюзДорНИИ» как аналог английской системы THORMA®-JOINT с поправкой на российский климат. Благодаря согласованной комбинации вязкоупругих качеств они намного превосходят материалы, применяемые сегодня при устройстве швов данного типа, отличаются высокой технологичностью, ремонтопригодностью, низкой стоимостью, работают при перемещениях до 50 мм (по согласованию с производителем до 60 мм) при температуре до -40°С. Устройство деформационных швов «Формошов®» возможно при температурах до -5°С. Гарантия на установленные швы – 2 года. «Формошов®» – единственная в России система деформационного шва закрытого типа, сертифицированная Госстроем России.

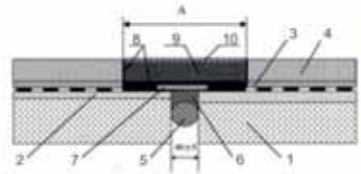

T.I.S. UNIBLOK (УНИБЛОК)

Деформационные швы T.I.S. UNIBLOK (UBK) предназначены в зависимости от типоразмеров для автодорожных мостов, путепроводов, акведуков, автостоянок, паркингов для диапазона перемещений от 50 мм до 350 мм. Производство – TIS (Tecniche Idraulico Stradali S.p.A., Рим, Италия), дистрибьютор в России – ГК «ПРАС».

Система UNIBLOK – литая монолитная секция из высококачественного эластомера (неопрена), армированная стальными пластинами. Отличается лёгкостью и простотой монтажа. Не требует закладных деталей, самоочищается. Монтаж осуществляется после укладки асфальто-бетонного покрытия. При ремонте асфальто-бетонного покрытия возможен демонтаж конструкции деформационного шва и «подгонка» под уровень нового покрытия.

В комплект поставки входит всё необходимое для монтажа деформационного шва (блок деформационного шва согласно требуемым перемещениям, крепёжные элементы, фиксирующий состав для анкеров, герметизирующий состав, алюминиевый дренаж, состав для заливки крепёжных углублений, полимер-бетон с полимерной фиброй EMACO M1).

МОСТОВОЙ МОДУЛЬНЫЙ ШОВ (ММШ)

Деформационные швы серии ММШ изготавливаются из высококачественных материалов, специально разработанных для эксплуатации в России.

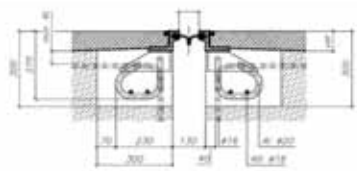

УЛЬТРАМОСТ

Напыляемая бесшовная гидроизоляция УЛЬТРАМОСТ – качественный гидроизоляционный материал для защиты транспортных сооружений от влаги и агрессивных сред. Главные преимущества: единое бесшовное покрытие, нанесение на любые поверхности любой геометрии, возможность высококачественного выполнения любых сопряжений гидроизоляции, высокая адгезия к любым основаниям (отрыв когезионный), содержание в составе масло-бензостойких полимеров, минимальные сроки монтажа (1000 м^2– смена из 3 рабочих).

ООО Группа Компаний «ПРАС»
143909, МО, г. Балашиха, ул. Солнечная, д. 23, оф. 6
тел.: **+7 (495) 567 1002, +7 (903) 140 1984, +7 (495) 585 5253**
e-mail: ultramast@mail.ru, pras@bk.ru

www.ultramast.ru
www.мостоваяизоляция.рф
www.mostizol.ru

МОНИТОРИНГ АВТО
+7 (495) 565 3458
8 (800) 3333 289
e-mail: sales@monitoring-auto.ru
www.monitoring-auto.ru
СОВРЕМЕННОЕ РЕШЕНИЕ ДЛЯ УПРАВЛЕНИЯ АВТОПАРКОМ
СИСТЕМА СЛЕЖЕНИЯ ЗА ТРАНСПОРТОМ
КОНТРОЛЬ ТОПЛИВА
ПОДКЛЮЧЕНИЕ И ОБСЛУЖИВАНИЕ
ТАХОГРАФЫ
ОФОРМЛЕНИЕ ПРОПУСКОВ
СИСТЕМА СЛЕЖЕНИЯ ДЛЯ МЕЖДУНАРОДНЫХ ПЕРЕВОЗОК
МОНИТОРИНГ ТРАНСПОРТА ПРИ ОТСУТСТВИИ СВЯЗИ
ЭКСПЕРТНЫЙ АНАЛИЗ ДАННЫХ
Мы существуем на рынке с 2007 года и за это время помогли сократить транспортные расходы тысяче компаний на сумму более 2 миллиардов рублей. Всё оборудование и программное обеспечение являются нашими уникальными разработками.
СИСТЕМА GPS / ГЛОНАСС МОНИТОРИНГА ТРАНСПОРТА И КОНТРОЛЯ ТОПЛИВА ЭКОНОМИТ ДО 38% РАСХОДОВ!

ТЕХНИЧЕСКИЙ ЦЕНТР
ЗАО «АВТОКОМБИНАТ №41»
Официальный дилер КАМАЗ, МАЗ предлагает полный цикл работ по техническому обслуживанию и ремонту автомобилей в гарантийный и послегарантийный периоды эксплуатации
• техническое обслуживание и ремонт грузовых автомобилей любых европейских и азиатских производителей
• диагностика и ремонт дизельной топливной аппаратуры, в том числе «Common Rail» на современном роботизированном комплексе
• правка рам и кузовов на оборудовании фирмы JOSAM, любой кузовной ремонт
• капитальный ремонт дизельных и бензиновых двигателей любых отечественных и зарубежных производителей
• диагностика и ремонт электрооборудования
• продажа, установка, обслуживание и ремонт холодильного оборудования
• продажа, установка и ремонт фургонов
ЗАО «АВТОКОМБИНАТ №41»
115477, г. Москва,
ул. Кантемировская, 59а
тел.: +7 (495) 651 8195
e-mail: ts@avto41.ru
www.tsk41.ru

СПЕЦОДЕЖДА

СПЕЦОДЕЖДА
• КУРТКИ МУЖСКИЕ из водооталкивающего материала с утеплением из синтепона или хлопка • РАБОЧИЙ КОМБИНЕЗОН, материал - «Саржа» • «РУКАВИЦЫ, материал – брезент с водооталкивающей пропиткой, маслостойкий • ГОЛОВНЫЕ УБОРЫ (зимние шапки, утеплённые; летние бейсболки) • ОБУВЬ ДЛЯ СПЕЦРАБОТ с металлическим кордом на усиленной подошве, материал верха – замша, натуральная кожа, текстиль со специальной пропиткой).
Возможно нанесение элементов фирменного стиля компании.
Все модели спецодежды, предлагаемой «АвтоМегаполис», отличаются высокой прочностью, надёжно защищают людей от холода и ветра, позволяют телу «дышать», не дают ему перегреваться, исключают образование при движении статического электричества, имеют удобный фасон, не стесняющий движений при работе.
ООО «АвтоМегаполис»
115280, г. Москва,
ул. Ленинская слобода, д. 27
тел.: +7 (963) 761 4334
e-mail: ahmedov78@yandex.ru

орнамент
РАЗРАБОТКА И ИЗГОТОВЛЕНИЕ ФИРМЕННОЙ СПЕЦОДЕЖДЫ
Без ограничений по размерам
ДЛЯ КОГО МЫ РАБОТАЕМ:
СТРОИТЕЛЬСТВО
ЗАВОДЫ
СКЛАДЫ
НЕФТЯНАЯ ПРОМЫШЛЕННОСТЬ
ПИЩЕВАЯ ПРОМЫШЛЕННОСТЬ
ТРАНСПОРТ
ВЫСТАВОЧНЫЕ ЦЕНТРЫ
АВТОСЕРВИСЫ
тел.: +7 (495) 645 7765
+7 (926) 565 6280
e-mail: info@spec-ornament.ru
www.spec-ornament.ru
ООО «Орнамент»: МО, г. Сергиев Посад, пр-т. Красной Армии, д. 212в

РЕВОЛЮЦИЯ В ПРОИЗВОДСТВЕ АЛМАЗНОГО ИНСТРУМЕНТА

Фирма «Ниборит» специализируется на производстве и поставках профессионального алмазного инструмент для строительства и камнеобработки. О предприятии, которое вот уже 15 лет лидирует на рынке алмазного инструмента, корреспонденту нашего журнала рассказал директор ООО НПФ «НИБОРИТ» Серафим Фёдорович МОРЯЩЕВ.

– Серафим Фёдорович, расскажите, пожалуйста, о важнейших этапах на пути развития фирмы «НИБОРИТ».

– Моя научная группа занималась разработкой технологии лазерной сварки металлов и технологией производства резцов из сверхтвёрдого кубического нитрида бора. Работа велась совместно с ИФВД и получилась удачной. Резцам дали фирменное название НИБОРИТ. Упор был сделан на выпуск резцов для обработки белых чугунов и закалённых сталей. В 1991 году зарегистрировали научно-производственную фирму «НИБОРИТ» и совместили науку с изготовлением резцов. 1993 год был для нас знаменательным, когда:

- опубликовали статью в научном журнале «Автоматическая сварка» о приварке алмазоносных сегментов к корпусам отрезных кругов из закалённой инструментальной стали;
- за внедрение в производство резцов НИБОРИТ меня наградили серебряной медалью ВДНХ;
- в стране остановилось машиностроение и окончательно упал спрос на резцы НИБОРИТ;
- название фирмы сохранили, но полностью сориентировались на производство алмазных отрезных кругов.

За два года мы создали участок печного спекания сегментов и начали выпуск отрезных отрезных алмазных кругов на базе технологии лазерной сварки. Преимущество сварки перед пайкой в том, что соединение сегмента с корпусом становится более термостойким и у нашего круга открываются новые возможности – им можно резать камень и бетон, резать железобетон всухую, без охлаждения. В течение 15 лет мы были единственными в России, кто изготавливал изделия при помощи сварки лазером. Рынок для нас был неограничен, конкуренты – только немцы. Позже деятельность компании распространилась на разработку новых типов алмазного инструмента и была создана лаборатория по разработке рецептур металлических связок для производства алмазоносных сегментов. Мы разработали технологию и оборудование для спекания сегментов проходящим током. Объёмы продаж за четыре года выросли в восемь раз.

Беспокоили меня нередкие претензии клиентов по стабильности качества сегментов. Причина была ясна – несовершенство оборудования. Горячий пресс не обеспечивал воспроизводимость температуры прессования, недостаточно равномерно смешивалась шихта. Однако продукция успешно продавалась, деньги приходили, и все проблемы решили радикально – установили «под ключ» полную немецкую технологическую линию «Dr.Fritsch». Станки и прессы автоматизированные, мы ушли от человеческого фактора.

В 2006 году без внешнего инвестирования в Калужской области был построен и укомплектован оборудованием «Dr.Fritsch» завод «НИБОРИТ». Двумя годами позже был начат промышленный выпуск алмазных фрез для шлифования бетонных полов по разработанной нами фирменной LS-технологии. LS-технология использует механико-физическое крепление сегмента в корпусе, абсолютно прочное и исключающее ненадёжную сварку-пайку. В 2011 году методом LS-технологии стартовал выпуск алмазных шлифовальных чашек для бетона – самых лёгких в мире в своей категории чашек.

Первое преимущество LS-технологии – безоговорочная надёжность инструмента. Второе – инструмент стал на 25-40% легче. Это снижает эксплуатационные расходы на ремонт электроинструмента при работе с лёгкими алмазными инструментами, а также затраты на транспортировку.

– На каких объектах может применяться профессиональный алмазный инструмент?

– Номенклатура включает около 800 наименований продукции, которая ориентирована на промышленное строительство. Наш профессиональный алмазный инструмент применяется в металлургии, при шлифовке мостов и переходов, в монолитном домостроении, на атомных станциях. Алмазные круги превосходно режут кирпич, бетон, железобетон, камень, плитку. Мы преуспели в производстве разного типа шлифовальников: фрезы, франкфурты, фикерты для отечественных и зарубежных машин, шлифующих бетон, клинкер, камень. Вот несколько других примеров: Кудиновский кирпичный завод – резка «добора» из облицовочного кирпича при строительстве высоток; в Инзу поставляем отрезные круги для резки диатомового кирпича, на Нововоронежскую атомную станцию поставили более 500 шт. сверл под химдюбели. LS-технология делает профессиональный алмазный инструмент лёгким, стабильно устойчивым и надёжным.

– Каковы основные конкурентные преимущества фирмы «НИБОРИТ»?

– Наше главное преимущество – это люди и прекрасные взаимоотношения в профессиональном коллективе, чувство единой команды и общая ответственность. У нас трудится около 60 сотрудников. Научный коллектив состоит из 7 человек, 3 из них кандидаты наук. Главный технолог – молодой специалист, кандидат наук, выпускник МИСиС; есть выпускники МГУ, 4-ре выпускника МВТУ им. Баумана. Среди наших специалистов около 30 инженеров и 20 квалифицированных рабочих. Мы сохраняем идеологию взаимопомощи, у нас есть директорский фонд, помогающий сотрудникам, у которых возникают проблемы. Это как раз тот случай, когда сохранение благоприятных социальных отношений позволяет не только оставаться на плаву, но и динамично развиваться. С 2008 года и по сей день, даже в кризис, мы сохранили рост объёмов продаж – 15% в год.

В совершенствовании выпускаемого инструмента нам помогают давние партнёрские связи с нашими клиентами. Мы очень бережно относимся к их пожеланиям и всегда благодарны за любые замечания. По заданию заказчика всегда готовы разработать инструмент с новыми режущими свойствами.

Мы ощутили некоторое падение продаж осенью 2015 года, но у нас есть пара новинок, которые восстановят прибыль. На 16-й международной выставке «ЭКСПОКАМЕНЬ-2015» мы анонсировали две линейки полировально-шлифовального инструмента: для шлифовки и полировки натурального камня и для технологии «полированного бетона».

– На какие регионы распространяется география деятельности фирмы?

– Наша продукция регулярно отгружается по всей стране от Кали-нинграда до Владивостока, от Мурманска до Сочи. У нас есть региональные представители в Санкт-Петербурге, Хабаровске, Калининграде, Мурманске, Свердловске, Иркутске, Самаре, Тольятти, Саратове, Красноярске, Оренбурге, Петрозаводске, Новосибирске, Воронеже, Новокузнецке, Нижнем Новгороде. Также мы поставляем в Казахстан отрезные круги и фрезы.

– Серафим Фёдорович, спасибо за интересную и содержательную беседу! Желаю фирме «НИБОРИТ» успехов и дальнейшего развития!

Беседовала Марина Яковлева

ООО НПФ «НИБОРИТ»
142191, г. Москва, г. Троицк,
микрорайон «В», д. 50
тел.: +7 (495) 777 6996
e-mail: post@niborit.com
www.niborit.biz

Прокат Про

АРЕНДА СТРОИТЕЛЬНОГО ОБОРУДОВАНИЯ И ПРОМЫШЛЕННЫХ ИНСТРУМЕНТОВ

Наша компания предлагает в аренду любой строительный инструмент от перфоратора до установок горизонтального бурения таких фирм, как Wacker Neuson, HILTI, BOMAG, STIHL, BLAST, MOSA, MICASA, DeWalt, Klindex, HONDA, **а также оказывает следующие услуги:**

- **обеспечение энергоснабжением стройплощадки;**
- **ремонт оборудования;**
- **услуга оператора;**
- **доставка оборудования по Москве и Московской области.**

Компания успешно работает с 2006 года, постоянно расширяя и обновляя свой ассортимент. Мы настроены на долгосрочные отношения, поэтому используем только профессиональное и качественное оборудование.

Аренда высчитывается посуточно (24 часа + 3 часа с учётом пробок) из суммы вашего залога. При необходимости производится доплата/возврат оставшейся суммы залога.

Для постоянных клиентов разработана гибкая система скидок.

Прокат Про 125167, г. Москва, ул. Викторенко, д. 11 | 117405, г. Москва, 33 км МКАД, вл. 6, стр. 7

тел.: **+7 (495) 648 6495** e-mail: s6486495@yandex.ru **www.prokat-pro.com**

ПСТ ПРОМСТРОЙТЕХНИКА

комплексные поставки промышленного и строительного оборудования

Компания «ПромСтройТехника» – один из крупнейших поставщиков компрессорного оборудования. За годы работы мы зарекомендовали себя как надёжного и ответственного исполнителя, готового не только предоставить необходимый вид компрессорного оборудования, но и провести его монтаж, настройку, сервисное, гарантийное и постгарантийное обслуживание, а также предоставить расходные материалы и запасные части.

Ассортимент реализуемого оборудования:

- винтовые компрессоры;
- поршневые компрессоры;
- дизельгенераторы и бензиновые электростанции;
- воздуходувки;
- асфальтобетонная техника;
- камнерезные станки;
- сварочное оборудование;
- оборудование для автосервисов;
- пневмоинструмент и многое другое.

ООО ГК «ПРОМСТРОЙТЕХНИКА»
117405, г. Москва, ул. Дорожная, д. 60
e-mail: info@p-s-t.ru

+7 (495) 768 2009
+7 (495) 989 7659
www.p-s-t.ru

ЗАО «УГТ-Холдинг»
620144, г. Екатеринбург, ул. Фурманова, д. 109
тел./факс.: +7 (343) 210 9191, 8 (800) 250 8715
e-mail: mail@ugt-holding.ru
www.ugt-holding.com

УГТ-Холдинг

Крупнейший поставщик в УФО оборудования ведущих мировых производителей и программного обеспечения для сопровождения геодезических работ предлагает:

- комплексную поставку геодезических приборов, инструментов, программного обеспечения, трассопоискового оборудования и приборов неразрушающего контроля;
- поставку лабораторного оборудования;
- оптовые поставки геодезического оборудования и аксессуаров к нему;
- проведение семинаров, консультаций, а также обучение клиентов работе с новыми приборами и программными комплексами;
- проведение топографо-геодезических, изыскательских работ;
- гарантийный, постгарантийный ремонт и сервисное обслуживание геодезических приборов отечественного и зарубежного производства;
- метрологическое освидетельствование;
- лизинг оборудования;
- Trade-in геодезического оборудования;
- аренду геодезического оборудования.

г. Екатеринбург, г. Самара, г. Уфа, г. Новосибирск, г. Москва, г. Санкт-Петербург, г. Нижний Новгород, г. Красноярск

КОМФОРТ, ФУНКЦИОНАЛЬНОСТЬ И ВЕЛИКОЛЕПНЫЙ ДИЗАЙН

Сегодня автоматические ворота пользуются огромным спросом, постепенно вытесняя из современного рынка привычные механические конструкции. Став настоящим прорывом в возможностях контроля доступа, автоматические ворота отвечают всем требованиям надёжности, безопасности и удобства в эксплуатации. Кроме доступа и предотвращения несанкционированного проникновения, сохраняют тепло внутри помещения, разделяют различные части крупных объектов. В дополнение ко всему автоматические ворота имеют презентабельный внешний вид и эстетичность, придавая помещению или территории завершённость.

Лидирующие позиции в сфере установки, ремонта и сервисного обслуживания автоматических ворот уже более 12 лет занимает группа компаний «Ворота-24», география работ которой распространяется на Московский регион и ближайшее Подмосковье.

Учитывая динамику роста рынка и территориальный разброс, а также удалённость мест установки автоматических ворот, компания активно развивается и инвестирует деньги в развитие разветвлённой инфраструктуры сервисного обслуживания и ремонта, техническую модернизацию и обучение персонала.

В каталог продукции ГК «Ворота-24» входят:

- въездные (уличные) ворота, которые обеспечивают защиту от проникновения на закрытую территорию, будь то частные дома или коммерческая недвижимость;
- промышленные ворота, адаптированные к повышенным нагрузкам и жёстким условиям эксплуатации;
- рольставни, обеспечивающие эффективную защиту оконных и дверных проёмов здания от повреждений, погодных условий и злоумышленников;
- гаражные ворота с хорошей герметизацией проёма и отличной теплоизоляцией, простые и безопасные в эксплуатации;
- готовые комплекты ворот;
- автоматика для ворот;
- контроль территории (автоматические шлагбаумы, болларды и барьеры);
- системы безопасности, включающие в себя видеонаблюдение, контроль и слежение за прилегающей территорией.

Рассмотрим различные варианты автоматических ворот, их особенности и область применения:

- распашные ворота – самый недорогой вариант. Просты и надёжны в использовании. Хорошо подходят в качестве ворот для забора. Из недостатков можно отметить необходимость счищать снег перед воротами и риск повредить машину, если слишком близко поставить к воротам;
- раздвижные ворота выглядят внешне очень привлекательно и позволяют перекрывать большие проёмы. Они отлично подойдут для промышленных предприятий и в качестве ворот для внешнего ограждения частного дома. Для гаражей они применяются редко из-за плохой герметичности и необходимости иметь много свободного места сбоку от ворот;
- секционные ворота выгодно отличаются своей компактностью. При открывании секции поднимаются по направляющим под потолок, занимая минимум места. Стыки секций имеют дополнительные уплотнения, поэтому они отлично сохраняют тепло. При отказе автоматики их можно открыть вручную. Минусы секционных ворот – высокая стоимость, необходимость регулярного обслуживания и сложность монтажа;
- подъёмно-поворотные ворота конструктивно состоят из цельного полотна, которое поднимается вверх и внутрь помещения, занимая место под потолком. Плюсы этого решения – бесшумность, герметичность, хорошая устойчивость к взлому. Из недостатков можно выделить высокую стоимость и относительно низкую надёжность – шарнирно-рычажный механизм и пружины испытывают на себе большие механические нагрузки;
- рольставни или рулонные ворота совпадают по принципу действия с секционными, только секций у них больше и они не складываются, а сматываются в рулон под потолком. Большое количество секций плохо сказывается на надёжности и герметичности ворот в целом. Также такие ворота могут заедать при обледенении и примерзании створки к полу. Сильные стороны рольставен – малый вес, компактность, прочность.

Выбор конструкции ворот определяется множеством факторов, таких как стоимость, долговечность, прочность, внешний вид, герметичность, наличие условий для монтажа, возможность ручного открывания. Распашные ворота выигрывают по надёжности и экономичности. Рольставни и секционные быстро открываются, привлекательны внешне и не нуждаются в свободном пространстве перед гаражом.

В процессе совместной работы ГК «Ворота-24» учитывает все специфические особенности объекта и помогает заказчику подобрать оптимальный вариант, уделяя внимание всем его пожеланиям и требованиям. Залог успешной деятельности компании заключается в стремлении сделать сотрудничество с клиентами максимально взаимовыгодным.

Выполнение работ осуществляется строго по установленным стандартам качества, на все виды услуг предоставляется гарантия. Цены очень демократичны, для постоянных клиентов существует гибкая система скидок.

Инженеры ГК «Ворота-24» – это профессионалы с богатым опытом работы, которые бережно относятся к имуществу заказчиков и способны качественно и, что немаловажно, в кратчайшие сроки найти эффективный путь решения любой проблемы. Сотрудники ГК «Ворота-24» всегда имеют возможность совершенствоваться и повышать свою квалификацию, это свидетельствует о том, что компания всегда находится на пике технологического развития.

ГК «Ворота-24»
119634, г. Москва,
ул. Скульптора Мухиной, д. 13
тел.: +7 (495) 799 4100
e-mail: info@vorota-24.ru
www.vorota-24.ru

НАДЁЖНОСТЬ И КАЧЕСТВО В КАЖДОМ ЭЛЕМЕНТЕ

Компания «СДМ Деревянный дом» с 1993 года занимается строительством и благоустройством экологически чистых домов, уютных, комфортабельных и привлекательных для их будущих владельцев. Радислав Сергеевич ПАРФИШИН, генеральный директор «СДМ Деревянный дом», рассказал корреспонденту нашего журнала об интересных новшествах в работе компании, о пользе клеёного бруса в строительстве и о том, как важен для удобства и выгоды заказчика выбор подрядной организации полного цикла.

– Радислав Сергеевич, какие услуги охватывает спектр деятельности компании?

– Мы строим не только загородные дома, но и гостиничные комплексы, офисные здания. Все эти объекты не многоэтажные, ведь деревянное строительство не подразумевает высотных возведений. Также мы сооружаем бани, гаражи и объекты малой архитектуры. Но, как правило, 95% реализованных нами проектов – это коттеджное строительство.

«СДМ Деревянный дом» строит не только по типовым, но и по индивидуальным проектам, выполненным нашими архитекторами и проектировщиками. Мы также берём на себя ландшафтный дизайн и дизайн интерьеров. Компания способна реализовать любые желания клиентов, всё зависит от их требований при реализации проекта.

На каждом участке строительства, будь то фундамент, фасад или кровля, работают наши бригады с квалифицированными прорабами. Сотрудники постоянно обучаются и проходят аккредитацию. Со стороны мы привлекаем специалистов только для монтажа и наладки бассейнов, а также ворот для гаражных комплексов.

Мы реализуем порядка 20 проектов в год, и каждый дом для нас – это наше детище. Мы не бросаем проект на каком-либо этапе и полностью доводим его до ума.

– В чём заключается целесообразность выбора подрядной организации полного цикла для осуществления проекта?

– Работы «под ключ» обеспечивают снижение общих издержек. Сотрудничая с разными компаниями и отдельными наёмными бригадами, заказчик берёт на себя дополнительные риски и расходы.

Компания полного цикла требует меньше времени на управление и коммуникацию. Каждый проект ведёт менеджер, он следит за выполнением работ и контактирует с заказчиком. При выборе нескольких подрядных организаций коммуникация становится сложной и затянутой. К тому же, наблюдается факт конкуренции, когда строители ругают своих предшественников, чтобы на их фоне выглядеть большими профессионалами своего дела.

Нужно помнить, что недочёты всегда имеют место быть. И это не за счёт непрофессионализма – погрешности в двух-трёх процентах попросту неизбежны в работе любой команды. И чтобы не обращаться с вопросами к разным подрядчикам всякий раз, когда выявляется недочёт, следует полагаться на компанию полного цикла. Выполняя проект, на каждом последующем этапе она выявит собственные упущения и самостоятельно устранит их.

Упомяну и о стандартизации отчётности. Когда клиент привыкает к одной команде, он знает, по какой схеме она работает и какие выдвигает предложения. Переключаться с одной компании на другую всегда сложнее, нежели сразу же взаимодействовать с одной, специалисты которой станут вашими друзьями к моменту окончания работ.

– Расскажите, пожалуйста, об особенностях клеёного бруса, который является для компании основным материалом.

– Главная особенность – возможность использования его в сложных проектах. Если вы посмотрите на дома из профилированного бруса или оцилиндрованного бревна, то увидите простые и лаконичные решения. При строительстве из клеёного бруса можно использовать большие пролёты (до 12 метров) без дополнительных опор. Плюс ко всему, клеёный брус теплее. При склейке используется качественное сырьё А и Б категории, исключающее наличие сучков, пропускающих в помещение холод.

Клеёный брус практически не имеет усадки: сырьё заведомо высушено, что позволяет после сборки дома сразу устанавливать окна и двери, на всю высоту строения усадка составит порядка 5-10 см.

– Какими новшествами стараетесь привлекать клиентов?

– Необычными и интересными предложениями. Мы предоставляем людям технологию «умный дом», которая сейчас очень востребована, особенно среди молодёжи. С приходом в мир гаджетов стало просто и удобно использовать в доме автоматизированную технику, начиная с отопления и заканчивая контролем уровня влажности в доме. Наши инженеры прекрасно решают подобные задачи.

Также мы выполняем всевозможные проекты по СПА, саунам и бассейным комплексам. В деревянных домах нужно внимательно и аккуратно приступать к таким работам: при строительстве бассейнов и саун мы устанавливаем специализированную вентиляцию, которая не позволит влажности повредить деревянное строение.

Кроме того, мы проводим дополнительное увлажнение домов. К примеру, если проект выполнен в сухом климате южной полосы, дерево нуждается в уходе, иначе клиента не порадуют непрезентабельного вида трещины. Так что наши решения по увлажнению всегда актуальны.

Ещё одна наша сильная сторона – это использование кранов и тяжёлой техники при строительстве крупных домов с применением бруса большого сечения. Это огромные строительные элементы весом до тонны, и наша техника с ними справляется. Мы привлекаем подрядчиков, с которыми тесно работаем в этой сфере.

– Какими принципами вы руководствуетесь, чтобы предоставить заказчику качественно и надёжно выполненные проекты?

– Мы всегда думаем о том, что люди, которым мы построим дом, посоветуют нашу компанию своим близким, друзьям, коллегам, знакомым. Сарафанное радио – это самый эффективный способ рекламы. Поэтому «СДМ Деревянный дом» стремится оправдать и даже превзойти ожидания клиентов, постоянно заботясь о надёжности сборки и качестве работ, улучшении и совершенствовании технологий. Наш главный принцип – «строй, как себе».

Беседовала Марина Яковлева

«СДМ Деревянный дом»
125310, г. Москва,
Волоколамское ш., д. 116,
корп. 3, оф. 202
тел.: +7 (495) 665 7070
e-mail: sdm@novyidom.ru
www.novyidom.ru

СДМ ДЕРЕВЯННЫЙ ДОМ

СТРОИТЕЛЬСТВО ДЕРЕВЯННЫХ ДОМОВ, БАНЬ, БЕСЕДОК «ПОД КЛЮЧ»

ИДЕАЛЬНЫЙ ЗАГОРОДНЫЙ ДОМ ИЗ КЛЕЁНОГО БРУСА

«СДМ ДЕРЕВЯННЫЙ ДОМ» с 1993 года осуществляет строительство из клеёного бруса «под ключ» загородных деревянных домов, бань, беседок по индивидуальным и готовым проектам.

+7 (495) 665 7070 www.novyidom.ru sdm@novyidom.ru

СТРОИТЕЛЬСТВО НЕДОРОГИХ
СРУБОВ ДОМОВ И БАНЬ
ИЗ БРЕВНА И БРУСА «ПОД КЛЮЧ»

Мы построим для вас деревянный дом с любовью!

Весь процесс строительства – от заготовки древесины для сруба до сдачи «под ключ»!

Собственное производство материалов для строительства:

- **костромская сосна**;
- **брус из зимнего леса** – строганный и обычный, любого сечения, длина – 6 м;
- **бревно** – строганное, под скобель, окорённое, оцилиндрованное, диаметром от 220 до 350 мм, длина до 12 м.

Проект дома можно выбрать из готовой базы типовых проектов. По желанию заказчика специалисты компании разработают индивидуальный проект.

Срубы изготавливаются непосредственно на участке заказчика. Применяются только отборные материалы. Все работы по обработке древесины выполняются вручную!

Компания ООО «Престиж» использует древесину, заготовляемую в Костромской области на севере России. Этот регион является ведущим по производству экологически безопасной древесины хвойных и лиственных пород.

Ценность костромской древесины – в её отличных физико-механических свойствах, повышенной плотности, прочности и устойчивости к гниению. Древесина костромского леса является лучшим материалом для строительства домов и возведения срубов. Ели и сосны, выросшие в Костромской области, могут сохранять свои первозданные качества в течение нескольких столетий.

Компания «Престиж» – это:

- лучшие зодчие и мастера из Костромской области;
- гарантированное качество работ;
- оптимальные цены;
- индивидуальный подход к каждому клиенту.

Строительство в Москве и Московской области, а также во всех регионах России на участке заказчика с минимальной предоплатой.

Деревянные срубы ручной рубки из костромской сосны – воплощение традиций русского зодчества!

ЗВОНИТЕ И ЗАКАЗЫВАЙТЕ СЕЙЧАС!

тел.: **+7 (915) 921 7475**
+7 (906) 609 6744

Адрес производства:
Костромская область, г. Чухлома
e-mail: srub-brus@ya.ru
www.srub-brus-doma.ru

КРАСНАЯ ЛАДЬЯ
В ЖИВОМ ДЫХАНИИ КЕДРА

8 [495] 782 18 74
www.nor-dom.ru

- ТРАДИЦИОННЫЕ НОРВЕЖСКИЕ ДОМА ИЗ ЛАФЕТА
- АЛЬПИЙСКИЕ ГОРНЫЕ ШАЛЕ
- СОВРЕМЕННАЯ ЗАПАДНОЕВРОПЕЙСКАЯ АРХИТЕКТУРА
- РУССКАЯ КЛАССИКА И МОДЕРН
- ПРОДАЖА ЗЕМЕЛЬНЫХ УЧАСТКОВ

5114, г. Москва, Дербеневская набережная, д. 7, кор. 2 **тел.: +7 (985) 220 1820, +7 (495) 782 1874** e-mail: info@nor-dom.ru

Паньковское

Элитные деревянные дома из алтайского кедра от производителя

ООО «Паньковское» занимается строительством домов, бань, беседок из массива одного из самых благородных стройматериалов – алтайского кедра. Мы ведём прямые поставки массива кедра с Алтая. У компании имеются большие открытые и закрытые площади под хранение материалов и продукции.

Алтайский кедр является оптимальным решением при возведении дома. Строения из этого дерева простоят долгие годы – древесина надёжно защищена от гниения и порчи. Перепады температур, непогода, повышенная влажность – все эти неблагоприятные условия не страшны по-настоящему качественному и правильно обработанному материалу.

В своей работе специалисты компании сочетают вековые традиции обработки древесины с использованием новейших технологий. В результате чего продукция нашей компании радует покупателя красотой, практичностью, долговечностью и экологической чистотой.

Помимо проектирования и строительства компания производит и реализует вагонку, имитацию бруса, блок-хаус, профилированный брус, доску половую и другую погонажную продукцию из кедра.

ООО «Паньковское»
125167, г. Москва, Ленинградский пр-т, д. 37/9
тел.: **+7 (495) 201 1255**
e-mail: vipkedr@yandex.ru

www.vipkedr.ru

Также мы готовы предоставить следующие услуги:
- сушка древесины;
- профилирование бруса;
- зарезка чаш;
- деление доски;
- распиловка леса;
- простружка доски;
- упаковка погонажных изделий в полиэтилен;
- возведение фундамента на винтовых сваях.

ПРОФБРУСМАСТЕР

Красиво, практично, экологично – краткая, но очень ёмкая характеристика преимуществ владения домом из природного материала. Компания «ПРОФБРУСМАСТЕР» реализует проекты по строительству домов из профилированного бруса высшего качества!

ДЕРЕВЯННЫЕ ДОМА ИЗ ПРОФИЛИРОВАННОГО БРУСА

www.profbrusmaster.ru

• НАДЁЖНОЕ ПРОИЗВОДСТВО ДОМОВ

Целое десятилетие наша компания работает на российском рынке стройматериалов. Благодаря сотрудничеству с проверенными производителями погонажных изделий мы предоставляем гарантию от изготовителя. В компании отлажен полный замкнутый цикл производства, что даёт покупателям прекрасную возможность значительно сократить свои расходы на строительство деревянных домов, производителями которых мы являемся.

• СОБСТВЕННОЕ ПРОИЗВОДСТВО

ПРОФИЛИРОВАННЫЙ БРУС, ОБРАБОТКА МАТЕРИАЛОВ ЗАКАЗЧИКА.

ГОТОВЫ РАБОТАТЬ С КОМПАНИЯМИ ПО СТРОИТЕЛЬСТВУ НАПРЯМУЮ.

ООО «ПРОФБРУСМАСТЕР»
127247, г. Москва, Дмитровское ш., д. 100
тел.: **+7 (495) 722 5604 – с 10:00 до 20:00 без выходных**
e-mail: profbrusmaster1976@yandex.ru
www.profbrusmaster.ru

ТЕХНОЛОГИЯ
ДОМА ДЛЯ ЖИЗНИ

ОБРАЩАЯСЬ К УСЛУГАМ КОМПАНИИ «ТЕХНОЛОГИЯ», ВЫ ПОЛУЧАЕТЕ КАЧЕСТВЕННОЕ СТРОИТЕЛЬСТВО ПО ПРИВЛЕКАТЕЛЬНОЙ СТОИМОСТИ!

Компания «Технология» успешно построила тысячи деревянных домов, являющихся образцом надёжности, долговечности и комфорта. Мы владеем уникальной технологией деревянного домостроения, благодаря которой строим в оперативные сроки с высокими показателями качества эксплуатации готовых домов. Даже самые сложные решения быстро воплощаются нами в жизнь, не только за счёт продуманных технологий, но и благодаря наличию собственного производства.

Мы берём на себя изготовление всех комплектующих и последующее строительство:
- домов из бруса
- домов каркасных
- домов щитовых
- бань
- хоз. построек

ИНДИВИДУАЛЬНОЕ ПРОЕКТИРОВАНИЕ | ДОСТРОЙКА И РЕКОНСТРУКЦИЯ | ИНЖЕНЕРИЯ И ЭЛЕКТРИКА | УСТРОЙСТВО ФУНДАМЕНТОВ | ВОЗВЕДЕНИЕ ЗАБОРОВ

Выставочные площадки:
М **Кузьминки** – г. Москва, ул. Академика Скрябина, вл. 21
М **Войковская** – г. Москва, Старопетровский проезд, вл. 8

8 (800) 250-250-5
www.technology-site.ru

BIOTAL®
Очистные сооружения от производителя
www.biotal.ru

Очистные сооружения BIOTAL – канализация для тех, кто предпочитает комфортную жизнь за городом. Очистные сооружения BIOTAL помогут вам:
- избавиться от неприятных канализационных запахов на участке и в доме;
- избавиться от необходимости вызова ассенизационной машины;
- исключить необходимость засыпки специальных бактерий в канализацию;
- забыть про постоянный контроль очистных сооружений, поскольку система полностью автоматизирована;
- экономить электроэнергию за счёт автоматики с несколькими режимами работы;
- реже избавляться от отходов за счёт автоматической откачки ила в системе;
- сэкономить массу полезного пространства на участке (сверху виден только люк);
- не переживать из-за высокого уровня грунтовых вод на участке, потому что станция монтируется в ж/б кольца.

ООО «Биотал-Сервис» 115533, г. Москва, ул. Нагатинская, д. 29, корп. 4, оф. 2
тел.: +7 (495) 937 6578 **e-mail: biotal@biotal.ru**

ЦНА-1
СТРОИТЕЛЬНАЯ ОРГАНИЗАЦИЯ
СТРОИМ ПО РАЗЛИЧНЫМ ТЕХНОЛОГИЯМ!

КАТАЛОГ ПРОДУКЦИИ:
• дома для постоянного проживания • дачные дома и коттеджи • дома из СИП-панелей • бани, беседки и бытовки • индивидуальные проекты

НАШИ ПРЕИМУЩЕСТВА:
• работаем без предоплаты • 12 лет на строительном рынке • более 10000 построенных объектов • используем экологичный архангельский лес • 5 га собственных производственно-складских площадей

«ЦНА-1»
115582, г. Москва, 25 км МКАД
внешняя сторона, ТК «Конструктор»
тел.: **+7 (495) 542 6600**
tekstili@cna-1.ru
www.cna-1.ru

flugarka.ru

Компания «Флюгарка» с 2000 года работает в секторе производства кровельных материалов.

FLUGARKA

К вашим услугам лёгкие металлоконструкции: дымники, флюгарки для дымовых и вентиляционных труб, колпаки и защитные элементы для забора, отливы, комплектующие для кровли и сайдинга, нащельники для фасадов, кожухи для кирпичных труб, декоративные элементы для каминных и печных сэндвичей и другие изделия из гладколистового металла.

Благодаря накопленному опыту мы рады предложить вам готовую продукцию или выполнить дизайн и изготовить изделия по вашим эскизам или чертежам. Наше географическое положение – СЗАО г. Москвы. Мы работаем со строительными компаниями и физическими лицами, а также имеем розничную сеть в городе.

Каталог продукции:

- флюгарки на трубы;
- колпаки на столбы;
- парапеты на кровлю;
- дымосборники, вытяжные зонты и вентиляционные решётки;
- кожухи для труб;
- оголовки круглые;
- оконные отливы и заглушки;
- фартуки для кровли;
- нащельники;
- комплектующие;
- радиусные профили.

Услуги:

- замеры;
- консультирование и расчёт;
- проектирование;
- доставка и монтаж;
- порошковая окраска;
- гарантия.

Алгоритм работы:

- предоставление заказчиком размеров и чертежей или вызов замерщика на объект;
- выбор конфигурации изделий;
- оценка и предоставление сметы заказчику;
- заключение договора и оплата;
- изготовление заказа;
- получение заказа;
- монтаж.

тел.: +7 (495) 133 8637
e-mail: flugarka@yandex.ru
flugarka.ru

ООО ТД «Флюгарка»
123458, г. Москва, ул. Маршала Прошлякова, д. 6, стр. 23, оф. 3
143432, Красногорский р-н, пос. Нахабино, ул. Институтская, д. 17А

ЗАО ПО «РЕМЖИЛСТРОЙ»

РЕСТАВРАЦИЯ
И РЕКОНСТРУКЦИЯ

тел.: +7 (495) 745 1898
e-mail: 7451898@mail.ru

www.efee.ru

ЗАО ПО «РЕМЖИЛСТРОЙ» – одна из ведущих реставрационных компаний Москвы. Мы осуществляем весь спектр профильных услуг по ремонту, реконструкции и строительству объектов. Результат нашей работы – это десятки реализованных проектов, сотни восстановленных и возведённых зданий. Высокое качество, надёжность, ответственность и оптимальные цены являются главными принципами деятельности нашей компании.

Специалисты ЗАО ПО «РЕМЖИЛСТРОЙ» осуществляют следующие виды работ:

- капитальный ремонт и реставрацию объектов жилого и нежилого фонда;
- строительные и монтажные работы;
- кирпичную кладку перегородок и стен;
- отделочные работы;
- кровельные работы;
- подготовительные земляные и строительные работы;
- бетонные работы;
- строительство «под ключ»;
- различные ремонтные работы.

Мы берёмся за заказы на любом этапе, включая ситуации смены подрядчика, и производим комплекс работ в полном соответствии с оговорёнными условиями.

ЗАО ПО «РЕМЖИЛСТРОЙ»
127410, г. Москва, Алтуфьевское ш., д. 29б

ООО «РОКОКО»: АРХИТЕКТУРНЫЙ ДЕКОР

РОКОКО

Наши сильные стороны:

- собственные **скульптурные мастерские под руководством Вячеслава Котова**;
- собственное **производство мощностью 190 тонн изделий в месяц**;
- концентрация **знаний в своей сфере**;
- **многолетний опыт** (реализованы десятки сложных объектов);
- **творчество и инновации в работе**.

ВИДЫ РАБОТ:

- создание **архитектурного фасадного декора из фибробетона, архитектурного камня (архикамня) и пенопласта**;
- производство **мебели из бетона**;
- производство и реставрация **лепнины из гипса**;
- монтаж **архитектурного декора и лепнины из гипса**;
- производство **изделий из оселкового мрамора**;
- производство **декора из пенопласта** (пенополистирола);
- производство **искусственного камня** (плитка, плиты) для отделки фасадов;
- производство **камня** (плитка) для интерьеров;
- производство **изделий из искусственного камня**;
- **гарантийное обслуживание**.

ООО «РОКОКО»
143002, МО,
г. Одинцово,
ул. Акуловская, д. 2

тел.: +7 (495) 926 5345
+7 (495) 926 2060
e-mail: info@rokoko.ru
www.rokoko.ru

СКИДКИ, ДОСТАВКА

ООО «СТРОЙПЛАСТ-КОМПЛЕКС»

СТРОИТЕЛЬНЫЙ ОТДЕЛ

ИЗГОТОВЛЕНИЕ И МОНТАЖ СВЕТОПРОЗРАЧНЫХ КОНСТРУКЦИЙ:
• козырьки
• навесы
• зимние сады
• зенитные фонари

ОТДЕЛ ПРОДАЖ

ПОЛИКАРБОНАТ:
• сотовый
• монолитный
• пластик для теплиц
• профили, доставка

СПК СТРОЙПЛАСТ КОМПЛЕКС

www.spk-stroyplast.ru

129337, г. Москва,
Ярославское ш., д. 26, корп. 1 (МИСИ-МГСУ)
тел.: +7 (495) 979 1072, 979 1062, 978 0673
e-mail: stroyplast-komp@mail.ru

СВЕТОПЛАСТ

УНИКАЛЬНЫЕ КОНСТРУКЦИИ И ИДЕИ, ВОПЛОЩЁННЫЕ В МЕТАЛЛЕ, ПЛАСТИКЕ, СТЕКЛЕ И ДЕРЕВЕ

На рынке светопрозрачных конструкций с 1998 года

ЗАО «Светопласт»: 111398, г. Москва, Карачаровское ш., д. 15
тел.: +7 (495) 640 9079, +7 (499) 623 7438, +7 (916) 682 0762

www.svetoplast.su
e-mail: svetoplast@gmail.com

«МАРМОРОК»: ЭНЕРГОЭФФЕКТИВНОСТЬ И ГАРАНТИЯ ДОЛГОВЕЧНОСТИ

«Всё чаще мы сталкиваемся с заказами по реконструкции фасадов зданий, полностью вышедших из строя за 8–10 лет. Это говорит о легкомысленном отношении заказчиков к выбору продукции и о стремлении к поиску того, что дешевле, проще и под рукой. Любой вентилируемый фасад с гарантией долговечности менее 50 лет не должен использоваться в нашей стране. В России сегодня более 30% ветхого жилья в аварийном или предаварийном состоянии, государству попросту не хватит денег на переделку разрушающихся фасадов. Так что к выбору фасадных систем следует подходить с большой ответственностью», – заявил в интервью нашему корреспонденту Юрий Сергеевич ВЕРБИЦКИЙ, руководитель проекта «Марморок», Почётный транспортный строитель, кандидат экономических наук. Его компании осуществляют полный цикл работ по устройству навесной вентилируемой фасадной системы «Марморок» на территории России и ближнего зарубежья.

– Юрий Сергеевич, что представляет собой система «Марморок» и как произошло ваше знакомство с ней?

– «Марморок» – это навесная вентилируемая фасадная система (НВФС), которая была разработана почти 50 лет назад в Швеции моим товарищем Оливером Шоландером. Эта система успешно применялась в Скандинавии, в Восточной Европе. Её аналоги – это Interstone (Словакия), Coloroc (Австрия). Она также известна в Англии, США и Канаде. За прошедшее время по всему миру было построено множество зданий и сооружений с использованием этой системы.

Будучи группой профессиональных строителей, мы участвовали в строительстве Байкало-Амурской магистрали, строили предприятия промышленной индустрии, заводы крупнопанельного домостроения, которые обеспечивали инфраструктуру Байкало-Амурской магистрали, ну и, конечно, при строительстве мы всегда сталкивались с проблемой стыков в панельном домостроении, не решённой окончательно и в наши дни.

20 лет назад, в 1996 году, мы познакомились на одной из зарубежных выставок с НВФС «Марморок» и сразу оценили массу её достоинств, ведь она способна разрешить буквально все возникавшие перед нами трудности. И наши компании начали активно развивать процесс внедрения этой системы на строительный рынок России.

– За счёт чего обеспечивается повышение энергоэффективности при использовании системы?

– Строительная индустрия России находится далеко не на первом месте в мире по энергосбережению. В той же Швеции на отопление здания тратится 19 кВт/ч на м^2. У нас же 80 кВт/ч на м^2, а в ветхих зданиях и вовсе 180 кВт/ч на м^2. Большинство из них не соответствуют современным требованиям по энергосбережению.

Все наши старые производства имеют большую энергоёмкость. Россия выпускает продукцию хорошего качества, но на её производство тратится слишком много энергии. Чем выше стоимость энергоносителей, тем больше себестоимость продукции. Поэтому нам трудно конкурировать с зарубежными образцами.

При использовании НВФС «Марморок» многократно повышается энергоэффективность здания. Представьте, что дом – это человек, а система – одежда, которая должна согревать его за счёт теплоносителей, но пропускать воздух и позволять дышать через стены, словно через поры. Мы «одеваем» дом так, чтобы влага выходила сквозь стены в утеплитель нашей системы, а он выводил её наружу.

НВФС «Марморок» не страшны ветер, дождь, осадки, она великолепно сохраняет наружные стены, за счёт чего тратится на 40% меньше энергии на поддержание тепловлажностного режима внутри здания.

На производство одного условного глиняного кирпича уходит 3,2 кВт/ч на шт. На производство десятимиллиметрового фиброцемента – 12 кВт/ч на м^2. На плитку «Марморок» – всего 0,7 кВт/ч на м^2. Энергоёмкость нашей продукции намного меньше, чем у конкурентов – это одна из основ дальнейшего развития. Мы всеми путями стараемся улучшить результаты и ещё больше сократить расход энергии.

– Какими ещё техническими и практическими достоинствами обладает система «Марморок»?

– Для НФС, в которых используются крупноформатные листовые материалы (краспан, минерит) или керамогранит со скрытыми креплениями, необходимо устраивать вентиляционные отверстия для входа и выхода воздуха в целях достижения активной вентиляции, не допускающей появления внутри системы конденсата. В НВФС «Марморок» этого не требуется.

Кроме того, все навесные фасадные системы позволяют экономить строительные ресурсы. Сегодня по нормативам толщина кирпичной стены – 160–180 см. У нас она составляет всего 250 мм, в результате освобождается дополнительная площадь в здании, а снаружи мы устанавливаем свой навесной вентилируемый фасад. Это значительная экономия строительных ресурсов и дополнительные квадратные метры жилой площади для населения.

Хотя НВФС «Марморок» имеет западные корни, она полностью адаптирована к нашим условиям, прошла все необходимые исследования, включая огневые испытания. Что касается импортозамещения, мы одни из немногих, кто изготавливает все элементы систем на собственном производстве. Мы применяем наше сырьё и научились делать запасные части. Имеем две отечественные автоматические линии по производству вертикального и горизонтального профилей, итальянскую технологическую линию по выпуску наружных стеновых панелей разных размеров.

Ещё один бонус – конструкция НВФС имеет скрытое крепление плитки. Без видимых клямеров, саморезов или заклёпок.

Мало конкурентов могут сравниться с нами в соотношении цены и качества. Мы прислушиваемся к пожеланию каждого клиента, готовы выполнять шефмонтажные работы, монтировать фасад и в целом оказывать весь комплекс услуг, включая проектные работы.

– За счёт каких недостатков другие системы уступают вашей?

– Только за 2014–2015 годы Минстрой России выдал более 200 технических свидетельств на НФС. Мы же понимаем, что 200 уникальных и отличных друг от друга систем просто нет. Всё это аналоги давно известных продуктов. Из наиболее часто применяемых можно пересчитать по пальцам те, что проявили себя в строительстве. Широко применяются керамогранитные плитки, фиброцементные плиты, стеклянные фасады. Все они имеют право на жизнь, в них применяются современные строительные материалы, крепежи, подконструкции и подсистемы, металл, утеплитель. Но не все способны к долговечному существованию. Используя современные материалы, нужно понимать, как они работают между собой. Например, при эксплуатации фасада с открытыми швами между плитками 40% влаги попадает внутрь конструкции на утеплитель и подконструкцию, и те подвергаются коррозии. На любых фасадах необходимо грамотно рассчитывать баланс влаги внутри конструкции, её должно быть не более 70% во избежание коррозии. К сожалению, мало кто об этом задумывается при создании фасадных систем, да и многих заказчиков это практически не волнует.

– А вы эти данные используете с умом?

– Разумеется. «Марморок» – одна из немногих систем, где вла-

га даже при косом дожде не попадает внутрь благодаря специальному устройству плитки. В то же время между плитками активно работает подсос воздуха внутри воздушного зазора. Вертикальный профиль коробчатого сечения специально создан для прохождения по нему основной массы воздуха, который выводит влагу из конструкции. Кроме того, мы применяем утеплитель малой плотности (до 15 кг на м³) и не крепим его к стене, так как он кладётся в ячейку между горизонтальными направляющими, прижимается вертикальными направляющими и за счёт малой плотности имеет высокую паропроницаемость. Влага из стены в два раза быстрее поступает в воздушный зазор. Ни при каких условиях не образуются промерзания: влага в утеплителе не может замёрзнуть. Это очень важный фактор, который доказали исследования в климатических камерах института НИИСФ и показала сама практика работы. На всех наших объектах, существующих уже много лет, элементов промерзания не наблюдается.

– На каких объектах применима система?

– Впервые мы применили её в 1996 году в школе в Ингушетии. Школа была в полуразрушенном состоянии, требовались реконструкция и надстройка мансарды. Мы использовали НВФС «Марморок», чтобы скрыть элементы усиления конструкций стен. С тех пор прошло 20 лет, школа не потратила ни копейки на ремонт фасада, в то время как штукатурные фасады ремонтируются регулярно. В Ингушетии высокая сейсмика, большие перепады температур, не всякая система может выдержать такие условия. «Марморок» выдержал.

После этого «Марморок» возили на дальние расстояния. Нас не всегда устраивала шведская продукция: мы требовали от своего партнёра значительного улучшения её качества для российских условий, он сделал это. Система применяется на объектах по всей стране: в Москве и Подмосковье, в ЗАТО Видяево, на Баренцевом, Азовском и Чёрном морях, на производственно-технических зданиях железной дороги от Хабаровска до Комсомольска-на-Амуре, в Южной Якутии. Работали и в СНГ – в Белоруссии и Крыму.

В общей сложности мы установили более полутора миллионов квадратных метров НВФС «Марморок». В основном это монолитное строительство, в том числе высотное, реконструкция жилого фонда, а также промышленные и сельскохозяйственные предприятия, больницы, детские сады, школы, коттеджи.

И, конечно, НВФС имеет большое значение для индивидуального домостроения. Множество раз мы устанавливали каменные фасады на каркасные дома. Снаружи они выглядят кирпичными, летом в них прохладно, а зимой тепло, не требуются большие средства для устройства тяжёлых фундаментов. Наша НВФС позволяет делать пристройки, расширять дом, украшать декоративными элементами. А если деревянный дом облицевать нашими плитками, то он надёжно простоит целый век, древесина сохранится в целости и сохранности. Плюс ко всему, для максимальной безопасности мы применяем только негорючие материалы.

– Как вы оцениваете качество российской продукции «Марморок» по сравнению со шведским аналогом?

– Сегодня мы являемся владельцами торговой марки «Марморок». По сравнению с аналогами, с точки зрения нашего шведского партнёра, мы превзошли его по цветовой гамме, постоянству и стабильности.

В производственной технологии мы преуспеваем благодаря ноу-хау по изготовлению идентичных цветных плиток. Специальное оборудование позволяет выпускать плитку единого цветового формата: мы можем создавать любые цвета, и партия от партии не будет отличаться. В Швеции не смогли этого добиться и поставляли в Россию плитки семи оттенков одного цвета, много раз приходилось самостоятельно их перекрашивать. Поэтому мы сами добились стабилизации цветовых решений и считаем, что этот прорыв наших специалистов – большой плюс компании.

– Юрий Сергеевич, как бы вы охарактеризовали состояние малого бизнеса в России?

– Сегодня малый бизнес душат налоги. Из моих партнёров по ассоциации производителей и поставщиков фасадных систем на рынке практически никого не осталось. В результате появилась контрафактная продукция, которая пришла в Россию отовсюду, в основном с Запада.

На месте правительства я бы изменил ценовую налоговую политику или ввёл льготы для малых предприятий. Следует уйти от НДС – самого спорного налога, существующего ныне, а налог на прибыль принять нулевой. В этом случае предприятие будет показывать реальную прибыль, которую можно направить на развитие. Исчезнет потребность в однодневных фирмах.

Если у предпринимателя есть конкретный оборот, пусть он заплатит определённый налог. После, я уверен, количество малых предприятий в производстве увеличится во много раз, что сможет спасти нашу промышленность и малые предприятия, висящие на волоске.

– Расскажите, пожалуйста, о стратегиях развития компании.

– Сейчас мы работаем с несколькими заводами КПД по их переводу с трёхслойных стеновых панелей на однослойные стеновые панели с применением НВФС. Для ДСК это интересная и перспективная работа, способная дать хороший экономический эффект.

Несмотря на все трудности, за прошедший год мы увеличили свои объёмы. Неустанно ищем заказчиков и грамотных проектировщиков, которые могли бы внедрять нашу систему ещё на стадии проекта. При необходимости мы работаем совместно с керамогранитом и фиброцементом, но перспектива именно за нашей НВФС, потому что она единственная среди конкурентов доказала свою долговечность. Проведя исследования на здании, облицованном плиткой «Марморок», которое простояло в Москве более 8 лет, ведущие научные институты заключили, что наши фасады могут стоять минимум 50 лет. Именно такие показатели и нужны российской промышленности.

Беседовала Марина Яковлева

ООО «Торговый дом «Марморок»
119021, г. Москва,
ул. Тимура Фрунзе, д. 20, стр. 5
тел./факс: +7 (499) 578 0450
+7 (499) 578 0451
e-mail: rvm-group@mail.ru
salemarmoroc@yandex.ru
www.marmoroc.ru

ПРОМСИСТЕМА

Российская фирма-производитель «Промсистема» работает на рынке строительных и отделочных материалов с 1995 года.

ПРОИЗВОДИТЕЛЬ ФАСАДНОЙ ПЛИТКИ С МЕТАЛЛИЧЕСКИМИ КРЕПЛЕНИЯМИ

ФИРМА СПЕЦИАЛИЗИРУЕТСЯ НА ВЫПУСКЕ ДЕКОРАТИВНЫХ ИЗДЕЛИЙ ИЗ БЕТОНА И СТЕКЛОФИБРОБЕТОНА В ШИРОКОМ АССОРТИМЕНТЕ:

- **облицовка фасада под кирпич;**
- **монтаж фасадов под камень;**
- **технология «вентилируемый фасад»;**
- **отделка цоколя под камень;**
- **ремонт и утепление фасада дома;**
- **производство плитки.**

Фасадная плитка с металлическими креплениями (кляймерами) фирмы «Промсистема» позволяет осуществлять монтаж по брусу, бревну, блокам, кирпичу без использования клея в течение всего года. Монтаж плитки осуществляется по технологии «вентилируемого фасада». Конструкция позволяет одновременно с её монтажом производить и утепление фасада с помощью пенополистирольного или минераловатного утеплителя. В этом случае промежутки между стеной и плиткой заполняются теплоизолирующими материалами с оставлением вентилирующих каналов.

Выпускаемая фирмой «Промсистема» фасадная плитка может быть стилизована под природный камень, сколотый и облицовочный кирпич, а также обладать разнообразной цветовой гаммой. Для получения цвета используется только светостойкий пигмент европейского производства, который прокрашивает всю структуру изделия.

Плитка выполнена из армированного модифицированного бетона, поэтому легко режется и сверлится. В процессе эксплуатации плитка защищает сооружения от атмосферных воздействий, огня, грибковых образований. Нашу плитку можно окрашивать воднодисперсионными окрасочными составами. Благодаря минимальному водопоглощению окрашенная плитка на многие годы сохраняет прекрасный внешний вид.

Наша продукция имеет высокие прочностные характеристики, огнеустойчива и обладает необходимой морозостойкостью. Предлагаемая нами плитка сохраняет свои характеристики долгие годы. Цена плитки – от 700 руб. за м^2. Это значительно ниже стоимости импортных и отечественных аналогов, представленных на рынке строительных материалов.

СПЕЦПРЕДЛОЖЕНИЕ! МОНТАЖ «ПОД КЛЮЧ» С УТЕПЛЕНИЕМ:

- фасадная плитка с креплением на саморезах;
- каркас под утеплитель;
- утепление фасада минплитой;
- монтаж ветро-влагозащитной мембраны;
- монтаж фасадной плитки;
- облицовка фасада под кирпич;
- отделка цоколя под природный камень;
- наличники, декоры, откосы, отливы, угловые элементы.

САМАЯ ЛЁГКАЯ НА РЫНКЕ

www.dekorbeton.ru

«Промсистема»
127566, г. Москва, Высоковольтный пр-д, д. 1, стр. 30, оф. 2
e-mail: promsistema@yandex.ru

+7 (495) 507 9327
+7 (495) 514 7803
+7 (495) 514 5736

А|СТРОЙ
ПРОИЗВОДСТВО АРХИТЕКТУРНЫХ ЭЛЕМЕНТОВ

- ПРОИЗВОДСТВО ДЕКОРА ИЗ СТЕКЛОФИБРОБЕТОНА
- МОНТАЖ АРХИТЕКТУРНЫХ ЭЛЕМЕНТОВ
- ЛЕПНИНА ИЗ ГИПСА

Звоните в «АСтрой» сейчас,
и мы вместе создадим самый красивый дом!
+7 (495) 648 6016 +7 (495) 744 7737

«АСТРОЙ» – ЛУЧШЕЕ КАЧЕСТВО ОТ ПРОФЕССИОНАЛОВ!

Наши услуги:
- производство фасадного декора;
- производство 3D-панелей;
- лепнина из гипса;
- разработка дизайн-проекта;
- монтажные работы.

Выгода работы с нами:
- конкурентные цены;
- гибкие условия;
- мы – производители;
- большой опыт;
- делаем эксклюзивные работы.

www.fibrobetona.net

«АСтрой» 111020, г. Москва, Сторожевая ул., д. 4, стр. 8
тел.: **+7 (495) 648 6016, +7 (495) 744 7737**
e-mail: info@fibrobetona.net

ДЕТАЛИ СТИЛЯ

ВЫСОКОЕ КАЧЕСТВО ГОТОВОЙ ПРОДУКЦИИ. ЛОЯЛЬНОСТЬ И ГИБКИЙ ПОДХОД.

Основное направление деятельности компании «Детали Стиля» – фасадный декор и комплексная отделка фасадов, включающая утепление и защитную обработку архитектурных элементов. Также – изготовление архитектурно-декоративных элементов любой сложности для отделки и реставрации зданий, обработка изделий декоративно-защитным покрытием для увеличения срока службы, повышения прочностных и температурных характеристик.

Продукция компании – альтернатива традиционно используемым материалам (таким как гипс, бетон) – находит применение в области термоизоляции труб, дизайна интерьеров, наружной рекламы и многих других.

НАШИ УСЛУГИ:
- УТЕПЛЕНИЕ ФАСАДОВ
- АРХИТЕКТУРНЫЙ ДЕКОР
- ОТДЕЛКА ФАСАДОВ КАМНЕМ
- УКРАШЕНИЕ ФАСАДОВ
- ФАСАДНЫЕ РАБОТЫ
- УТЕПЛЕНИЕ ПЕНОПЛАСТОМ
- ДЕКОРАТИВНАЯ ОТДЕЛКА ФАСАДОВ
- УТЕПЛЕНИЕ СТЕН СНАРУЖИ

В зависимости от заказа компания «Детали Стиля» может реализовать полную технологическую цепочку – от производства до монтажа декоративных элементов на объекте.

ООО «Детали Стиля»
143002, МО, г. Одинцово,
ул. Акуловская, д. 2а, оф. 409

тел.: +7 (495) 728 1258
+7 (498) 736 1018

e-mail: info@detstyle.ru
www.detstyle.ru

РУСПВХ
производственная компания

МОДУЛЬНЫЕ НАПОЛЬНЫЕ ПОКРЫТИЯ ИЗ ПВХ

Производственная Группа Компаний «РУСПВХ» – принципиально новая российская компания, сочетающая в себе полный цикл производства от нулевой разработки изделия до серийного выпуска полимерных модульных напольных покрытий, товаров из ПВХ, а также резиновых покрытий и покрытий из ЭВА, как типовых, так и специализированных, выпускаемых на заказ.

Наша компания работает по новым высоким технологиям, все циклы производственного процесса осуществляются в полном соответствии с российскими и международными стандартами, нормативами и ГОСТами, а также под контролем международной системы SMK STANDART (ISO 9001:2008) и в соответствии с политикой ЕАЭС.

Покрытие **MASTER GALLANT**

Грязезащитное покрытие **MASTER Sweeper 15**

Покрытие **MASTER Granite**

Покрытие **MASTER GALLANT 1**

Покрытие **MASTER Ducat**

Ортопедическое покрытие **MASTER Foot**

Каталог продукции:

- **ортопедическое покрытие;**
- **полимерные покрытия для дома и офиса;**
- **промышленные покрытия;**
- **мягкий пол;**
- **спортивные покрытия;**
- **уличные покрытия;**
- **покрытия для влажных зон;**
- **грязезащитные покрытия;**
- **сувенирная продукция;**
- **товары их ПВХ;**
- **сопутствующие товары.**

Наши преимущества:

- богатый выбор напольных покрытий для любых типов объектов: жилых, общественных, промышленных, спортивных;
- удобство оформления заказа и оплаты;
- оперативность выполнения заказов;
- выгодные условия сотрудничества;
- гибкая ценовая политика;
- применение передового оборудования и современных технологий в производстве;
- бесплатная доставка собственным автотранспортом компании при заказе от 100 000 руб. в пределах МКАД;
- возможность самовывоза продукции со склада;
- грамотный менеджмент и профессионализм сотрудников.

Собственное производство и поддержка товарного запаса на складах в Москве и Ростове-на-Дону, а также наличие дилеров в других городах России позволяют осуществлять отгрузки в режиме он-лайн по актуальным ценам на весь ассортимент продукции на сайте нашей компании.

ГК «РУСПВХ» зарекомендовала себя ответственным производителем и достойным партнёром на отечественном рынке и за его пределами. Импортозамещение позволило нам стать основным поставщиком изделий из ПВХ для нужд ОАО «РЖД» и других крупных государственных организаций. Сотрудничая с Производственной Группой Компаний «РУСПВХ», вы приобретаете надёжного партнёра, в чём уже убедились многие заказчики, заключившие с нами договорные отношения.

ООО «РУСПВХ»
117403, г. Москва, Востряковский пр-д, д. 10Б, стр. 2, БЦ «ЭЛИТ КРОУС ГРУПП»
тел.: **+7 (495) 660 8360**
8 (800) 555 5197
e-mail: **info@ruspvc.ru**
www.ruspvc.ru

НТЦ Р.А. Веселовского

ПОЛИМЕРНЫЕ ЗАЩИТНЫЕ ПОКРЫТИЯ СИЛОР-УЛЬТРА И СПРУТ +

Производственный холдинг НТЦ Р.А. Веселовского является производителем полимерных композиций марок Силор-Ультра и Спрут +. Полимерные композиции широко используются для комплексного ремонта, упрочнения бетона и других пористых материалов, для гидроизоляции и антикоррозионной защиты бетона и металла.

Полимерные композиции Силор-Ультра и Спрут + обладают уникальными свойствами и превосходят по качеству отечественные и импортные аналоги. Применение полимерных композиций позволяет работать при отрицательных температурах, значительно сократить сроки производства работ, финансовые затраты и обеспечивает надёжную защиту и продление срока эксплуатации строительных конструкций.

Продукция торговой марки Силор-Ультра и Спрут + разработана на основе авторских передовых технологий, имеет патенты, зарегистрированный товарный знак и все необходимые сертификаты.

МЫ ПРЕДЛАГАЕМ НАШИМ ПАРТНЁРАМ ЭФФЕКТИВНЫЕ ТЕХНОЛОГИИ:

- упрочнение поверхности бетона, цементно-песчаной стяжки, штукатурки, кирпича, пеноблоков в 2–3 раза;
- ремонт, восстановление поверхности и несущей способности конструкций из бетона и железобетона с применением пластифицирующей добавки для цементного раствора;
- антикоррозионные покрытия для бетонных и металлических конструкций;
- гидроизоляция бетонных и металлических конструкций;
- герметизация горизонтальных и вертикальных швов, стыков, мест примыканий в сборных и монолитных железобетонных конструкциях;
- герметизация активных протечек методом инъектирования;
- химически стойкие износоустойчивые покрытия для бетонных, железобетонных и металлических конструкций;
- обеспыливание полов складских помещений, паркингов, подвалов;
- тонкослойные и высоконаполненные полимерные полы для паркингов, полов технических и других помещений;
- антикоррозионные покрытия и ремонт трубопроводов;
- ремонт металлических поверхностей кораблей и подводных конструкций под водой;
- упрочнение, защита от гниения и горения деревянных конструкций.

Преимущества сотрудничества с нашей компанией:

- ✓ собственное производство;
- ✓ применение современных технологий;
- ✓ доступные цены;
- ✓ оказание квалифицированной консультации;
- ✓ авторское сопровождение;
- ✓ долгосрочные гарантии.

Многолетний опыт работы позволил нам создать продукцию высочайшего качества. Помимо производимых материалов НТЦ Р.А. Веселовского предоставляет необходимые консультации по решению задач, стоящих перед нашими клиентами, технологическое сопровождение при проведении подрядных работ, а также выполняет специализированные работы с привлечением опытных специалистов.

НТЦ Р.А. Веселовского
141101, г. Щёлково, ул. Заводская, д. 2

e-mail: info.ntc@mail.ru
braves1@mail.ru

тел.: **+7 (495) 785 3397**
www.silor-sprut.ru

Высококачественные промышленные покрытия из Германии

Эпоксидные смолы SILIKAL

- паропроницаемые покрытия
- антистатические покрытия
- глянцевые наливные составы
- прозрачные финишные лаки
- покрытия для парковок

Метакрилатные смолы SILIKAL

- покрытия для улиц
- быстротвердеющие составы
- антистатические покрытия
- высокопрочные полимербетоны
- покрытия для лестниц

Полиуретанцементы SILIKAL

- для пищевой промышленности
- термостойкие покрытия
- наливные ПУР-ЦЕМ составы
- антискользящие покрытия

грунтовки для бетона, асфальта и металла;
пропитки для инъектирования бетона, для упрочнения и обеспыливания бетона;
материалы для заделки швов и трещин, гидроизоляция;
высокоэластичные покрытия для улиц и морозильных камер;
однокомпонентные составы для ремонта асфальта.

Головной офис в Москве:

+7 (495) 721 7986
www.silikal.ru
info@silikal.ru

ПРОФИТПОЛ
полимерные полы

ООО «ПрофитПол» – российская компания, специализирующаяся на устройстве полимерных и бетонных полов различного назначения. Специалисты компании обладают всеми необходимыми навыками и знаниями для решения любых задач в сфере напольных покрытий и систем.

СОВРЕМЕННЫЕ ПОЛЫ www.profitpol.ru

«ПрофитПол» предлагает широкий спектр услуг по следующим направлениям:

- промышленные полимерные полы;
- 3D-полы, фото-полы;
- декоративные наливные полы;
- комбинированные покрытия для спортивных залов;
- наливные резиновые покрытия для детских и спортивных площадок;
- спортивные покрытия из акрила;
- покрытия из полимерцемента.

Мы с любовью подходим к делу и стараемся решать вопросы и задачи клиентов самыми оптимальными способами!

ООО «ПрофитПол» 109129, г. Москва, ул. 8-я Текстильщиков, д. 13, корп. 2, оф. 8
тел.: +7 (499) 653 7687, +7 (926) 610 1532
e-mail: info@profitpol.ru | www.profitpol.ru

НАШИ ПРЕИМУЩЕСТВА:

ГАРАНТИЯ: мы гарантируем качество продукции и обслуживания.

ПРАВИЛЬНЫЕ ИДЕИ: наши специалисты выберут оптимальное решение для вашего помещения.

СОБЛЮДЕНИЕ СРОКОВ: мы знаем цену времени и чётко соблюдаем сроки.

ГРАМОТНЫЕ СПЕЦИАЛИСТЫ: наш коллектив – это профессионалы с многолетним опытом работы.

ГИБКИЕ ЦЕНЫ: у нас покупать выгоднее, чем у конкурентов.

СОБСТВЕННОЕ ОБОРУДОВАНИЕ: траты на реализацию проекта сокращаются.

ПРОМЫШЛЕННЫЕ ПОЛЫ
СТРОЙПОЛИМЕРСЕРВИС

Работа с современным оборудованием и опыт высокопрофессиональных специалистов позволяют нам разрабатывать оптимальные решения для нужд заказчика и производить работы в самые сжатые сроки.

ПРОФЕССИОНАЛЬНАЯ УКЛАДКА ПРОМЫШЛЕННЫХ БЕТОННЫХ И ПОЛИМЕРНЫХ ПОЛОВ

Компания «СТРОЙПОЛИМЕРСЕРВИС» была создана в 1997 году. Мы производим работы по устройству промышленных бетонных полов, полимерных наливных, окрасочных полов и спортивных покрытий.

УСЛУГИ:

- демонтаж бетона и асфальта;
- планировка грунтов и оснований;
- высокопрочный цементный наливной пол и тонкая бетонная стяжка М800;
- Финиш Бетон (бетонные полы марки М350, затёртые до глянца для малых и средних нагрузок);
- Финиш Бетон 500 (бетонные полы марки М500 с литиевым жидким топпингом, затёртые до глянца для больших нагрузок);
- Топпинг Бетон (бетонные полы с упрочнённым слоем для больших нагрузок);
- укладка бетонных полов на малых площадях от 20 м^2;
- ремонт трещин и выбоин в бетонных полах полимерными и минеральными составами;
- обеспыливание бетонных полов полимерными пропитками;
- наливные и окрасочные полимерные полы;
- декоративные полимерные полы на площади от 20 м^2;
- спортивные и противошумные покрытия;
- антистатические и химстойкие полимерные полы;
- устройство наливных полимерных полов на площадях от 20 м^2;
- гидроизоляция подвалов, фундаментов и кровель;
- мембранные и рулонные кровли.

Компания «СТРОЙПОЛИМЕРСЕРВИС»
109559, г. Москва,
ул. Верхние Поля, д. 35, корп. 5
тел.: +7 (495) 545 2151
e-mail: info@stroypolymer.ru
www.stroypolymer.ru

NORATEK ЯРКИЕ РЕШЕНИЯ ДЛЯ СОЗДАНИЯ КОМФОРТНЫХ ПРОСТРАНСТВ

Компания NORATEK осуществляет поставку и монтаж коммерческих напольных покрытий и сопутствующих материалов всемирно известных лидеров отрасли:

- каучуковые покрытия NORA®;
- напольные покрытия DLW Flooring;
- напольные покрытия Tarkett;
- напольные покрытия LG Chem;
- натуральный линолеум;
- токопроводящий линолеум;
- медицинский линолеум;
- спортивные покрытия;
- дизайн-плитка для интерьеров;
- кварцвиниловая плитка;
- ковровые покрытия и ковровая плитка;
- сценический и специальный линолеум;
- наливные полимерные полы.

Уже более 10 лет мы осуществляем весь комплекс работ от подбора напольного покрытия до его монтажа и дальнейшего обслуживания.

Наша компания успешно реализовала многие проекты по отделке офисных центров, кинотеатров, детских садов и школ, спортивных и медицинских учреждений.

www.noratek.ru

NORATEK 119619, г. Москва, ул. Производственная, д. 6, стр. 16
тел.: +7 (495) 120 0512, +7 (495) 778 6359
e-mail: info@noratek.ru www.noratek.ru

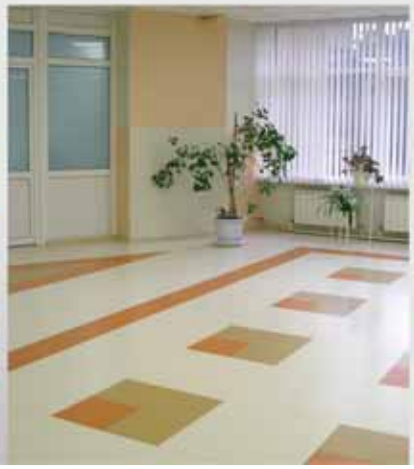

СДЕЛАЕМ МИР ЛУЧШЕ

Производственная компания «ЭкоСинтез» оказывает услуги по бесплатной утилизации автопокрышек и производит травмобезопасную резиновую плитку. При этом используется высокотехнологичное оборудование и передовые экологичные технологии.

Резиновая плитка повсеместно применяется в Европе, а с недавних пор – и в России. Популярность она обрела благодаря своим уникальным качествам. Это универсальное покрытие, нашедшее максимально широкое применение. Его можно увидеть на детских площадках и в спортзалах, на входных зонах и в помещениях социального назначения, на лыжных курортах и в гольф-клубах. Им устилаются гаражи, террасы, патио, бассейны, конюшни и загоны.

Компания «ЭкоСинтез» предлагает резиновую плитку высокого качества и различной фактуры, которая проста в укладке и уходе, прослужит немало лет. Менеджеры компании проконсультируют вас по любым вопросам, связанным с укладкой резиновой плитки, дадут все необходимые рекомендации.

Наше изделие позволяет существенно снизить риск травматизма. Резиновая плитка практически полностью исключает скольжение, что даёт возможность широко использовать её на открытых детских и спортивных площадках. Она прочна на изгиб, устойчива к воздействию кислот и механическим воздействиям, не растягивается и не деформируется, водопроницаема (тем самым препятствует образованию луж), быстро высыхает.

Этот материал не подвержен сколам, легко переносит транспортировку. К тому же он привлекателен внешне – при покупке возможно выбрать любой оттенок.

Резиновая плитка не боится влаги, не скользит в любых условиях эксплуатации, устойчива к агрессивной среде (маслам, бензинам, солевым растворам), перепадам температур (от -40°С до +70°С). Она легко укладывается, не разрушается от ультрафиолета, обладает высокой износостойкостью при интенсивной эксплуатации. К тому же является хорошим диэлектриком, не подвержена гниению, устойчива к кратковременным термическим воздействиям (таким как сигареты) и ремонтопригодна. Выпускаемая нами плитка травмобезопасна и экологична, а потому рекомендована к применению на детских и спортивных площадках.

Компания «ЭкоСинтез», обладая собственной сырьевой базой и современным оборудованием, реализует свою продукцию по одним из самых низких цен в Москве.

С уважением,
С.Ф. Чепелевский
генеральный директор

ООО «Экосинтез»
121357, г. Москва,
ул. Генерала Дорохова,
д. 6. стр. 28
тел.: +7 (495) 545 9647
+7 (916) 688 2309
e-mail: ecosintezmoskva@mail.ru
www.ecocintez.ru

У НАС ВЫ НАЙДЁТЕ ТО, ЧТО НУЖНО
ДЛЯ ВАШЕЙ ТЕРРАСЫ И НЕ ТОЛЬКО

Наша компания была основана в 1993 году, а наш интернет-магазин стал одним из первых магазинов, осуществляющих on-line продажу мебели в регионе. На данный момент мы представляем собой крупную организацию, владеющую интернет-магазином, а также производящую и поставляющую изделия из древесно-полимерного композита (ДПК) на основе ПВХ – одного из самых надёжных и популярных материалов для укладки напольного покрытия террас, беседок и даже пирсов. Это связано с тем, что изделия из ДПК устойчивы к изменчивым погодным условиям, износостойки и представлены в богатом ассортименте цвета и фактуры. Кроме того, доска из древесно-полимерного композита прочнее дерева, а значит, прослужит значительно дольше него и не утратит при этом привлекательного внешнего вида.

В КАТАЛОГЕ НАШЕЙ ПРОДУКЦИИ ВЫ НАЙДЁТЕ:

- террасная доска из ДПК
- фасадная доска из ДПК
- ограждения из ДПК
- доска для заборов из ДПК
- ступени из ДПК
- профиль из ДПК
- регулируемые опоры
- резиновая плитка
- гранитная брусчатка

В ПЕРЕЧЕНЬ ПРЕДОСТАВЛЯЕМЫХ НАМИ УСЛУГ ВХОДЯТ:

- **консультации, замер-расчёт, монтаж изделий из ДПК.**

www.terrasa-market.ru

ООО «Терраса Маркет»
г. Москва, 41 км МКАД, ярмарка «Славянский Мир», **склад Д-2**
тел.: **+7 (499) 902 6065, +7 (945) 727 3853** e-mail: terrasa-market@mail.ru

ИНСТРУМЕНТЫ ДЛЯ ОЦЕНКИ ПЕРСОНАЛА РАЗДЕЛЯЙ И ВЛАСТВУЙ!

Оценка работы персонала является важнейшей частью деятельности руководителя. Это необходимо делать, чтобы понять, стоит ли конкретного сотрудника оставлять в компании и, если оставлять, то как его использовать. Что с ним делать — помогать, поддерживать или оставить на том уровне, который есть.

Для начала обозначим инструменты, которые можно использовать для этой оценки.

Вне всякого сомнения, главным мерилом работы персонала являются производственные показатели. И это не какой-то статический показатель, а показатель статистический. Это не то, сколько сотрудник произвёл сегодня или произвёл по сравнению с другими, а сколько он производит, продаёт (если речь идёт о продавце) по сравнению с предыдущими днями, неделями и месяцами своей работы. Грубо говоря, куда нацелен его вектор. Вектор – это направление и усилие. И именно поэтому мы рекомендуем использовать статистический тренд.

Объясню подробнее: мне важно, насколько сегодня продавец продаёт лучше, чем вчера. Мне менее важно, сколько он продаёт по количеству. Конечно, кажется, что это основной показатель, который должен быть в компании. «Нам важен процент выполнения плана, а не то, насколько он хорош по сравнению с предыдущим днём», – говорят некоторые руководители. И я могу их понять, если смотреть на сегодняшний день. Но если смотреть на будущее компании, то для меня главным является его статистика – количество произведённого, сделанного сегодня по сравнению с предыдущим периодом. Этот показатель для меня является важнейшим. Почему? Потому что я думаю о развитии компании и о перспективах. Мне важно не то, какой компания является сегодня, мне важно то, какой компания будет завтра, послезавтра и в последующем. Поэтому люди, которые меняются в нужную мне сторону, для меня более ценны, чем люди, которые достигают какого-то определённого уровня и останавливаются на этом. Причин для таких остановок очень много и мы не будем их рассматривать в рамках данной статьи. Но мне важно одно — если человек остановился, это значит, что он в какой-то степени начал идти назад. Есть «золотой» закон, мы все его знаем и многие с ним согласны: «То, что не улучшается, начинает постепенно идти вниз, деградировать».

Именно поэтому мы говорим о таком методе оценки, как статистика. Это количество чего-либо произведённого по сравнению с предыдущим периодом времени.

Наиболее ярким примером руководства, которое позволяет научиться правильно это делать, является совершенно уникальная административная технология, разработанная американским философом и успешным предпринимателем Л. Роном Хаббардом. Его энциклопедия по управлению помогла мне в свое время разобраться с тем, что такое статистика. Для того чтобы это понять, вы можете прочитать его энциклопедию сами.

Вот наблюдение: в компании, где любой сотрудник оценивается по статистикам, то есть по своим производственным показателям и по их тренду (растут ли статистики, либо наоборот – падают), очень трудно находиться людям, которые не производят. Потому что все люди видны, всё на виду и у каждого свои личные производственные показатели. Это делать очень легко.

Иногда возникает вопрос, как определить производственные показатели таких сотрудников, как бухгалтер, маркетолог или специалист по связям с общественностью. Это совершенно уникальная технология, которая позволяет полностью, чётко, понятно, добившись согласия сотрудников, ввести для них статистики. Для примера, совершенно уникальной является статистика начальника отдела обучения, если таковая должность есть в компании. Это «Величина дохода на единицу персонала». Если

начальник отдела обучения хорошо обучает персонал, обучает тому, чему нужно (что тоже является его ответственностью), в этом случае персонал приносит всё больше и больше дохода в компанию. И это его статистика.

Ещё пример. Очень интересная статистика для начальника отдела рекламы – это «Количество откликов от рекламы на вложенные деньги». То есть, сколько компания получает откликов от публики нужного типа на вложенный рубль. Это очень хороший статистический показатель, который легко подсчитать. И это ориентирует человека на нужную нам работу. Пожалуйста, если мы получаем много откликов, много приходов в наш магазин нужной нам публики – мы можем выделить достаточное количество средств, чтобы их «осваивали». Если сотрудник требует много денег и делает рекламу, которая нравится ему, возможно, нравится зрителям телевизионного канала, но мы не получаем роста откликов на эту рекламу, то в этом случае работа неэффективна.

Очень легко посчитать работу любого сотрудника в вашей организации, включая работу уборщицы, дизайнера и любой творческой деятельности. Это возможно. Это основной показатель, который есть у руководителя, чтобы оценивать работу персонала.

Я могу обозначить ещё несколько критериев, которые использую лично, и они мне сильно помогают. Вот такой критерий оценки: готов ли сотрудник легко и свободно разговаривать о каких-то минусах в своей работе. Это показывает мне его уровень ответственности, его уровень самостоятельности, а самое главное – могу ли я вообще ему доверять. Почему? Потому что любая работа состоит из трудностей. Если бы не было трудностей, не было бы, по существу, нормальной работы.

Зачем нам работник, если он не берёт на себя решение трудных, проблемных ситуаций? В проблемной ситуации, как правило, нет идеального решения. Как правило, там необходимо что-то рассмотреть и что-то изменить. Я никогда не отношусь плохо к человеку, когда он, приняв какое-то решение, добился результата, но этот результат не оптимальный. В этом нет ничего страшного, потому что всё можно изменить или исправить. Но я всегда говорю с человеком в отношении отрицательной части какого-то результата. Скажем так, не полностью сделанная работа или полностью не сделанная работа.

Мне важно здесь одно – какова его реакция на мой разговор об этом минусе.

Например, человек опоздал. «Хорошо. Что вы собираетесь делать?». И если я слышу в ответ оправдания, какие-то объяснения о будильниках, трамваях, пробках и всём остальном, я понимаю, что это было, это будет в его жизни и будет продолжаться в моей компании, если я его оставлю. Если человек говорит: «Я опоздал, прошу меня извинить. Я посмотрю, что я могу сделать с собой или как это изменить», – то для меня это определённый показатель, что человек берёт за это ответственность. Даже простая фраза «Что происходит?», когда сотрудник опоздал, может дать определённое понимание ситуации. Он отвечает: «Я опоздал», – или – Я задержался,» – тем самым уже оправдывая и предлагая вам согласиться с тем, что это вовсе не опоздание, в этом нет ничего страшного и этому не стоит уделять внимание. Вне всякого сомнения, если бы это прекратилось, этому внимание уделять не стоит, но в данном случае я вижу, что это будет происходить постоянно и этому есть оправдание.

Если вы говорите с сотрудником о несделанной работе, например, продавец не выполняет план, вопрос: «Что вы собираетесь с этим делать?» – покажет вам отношение данного сотрудника к проблеме. И если ответ: «Я не продаю потому, что…» – и масса причин, таких как конкуренция, плохие дни, не сезон, не такие цены, не такие клиенты – это означает одно – этот СОТРУДНИК вносит в вашу компанию много вещей, которые на самом деле к производству никакого отношения не имеют. И так понятно, что есть конкуренция, понятно, что цены у вас такие, какие они есть, что клиенты часто говорят: «Я подумаю». Это и есть та работа, которую должен делать человек, если он ПРОДАВЕЦ. Если он постоянно объясняет отсутствие продаж этими факторами, то это всё равно, что пловец, жалующийся на то, что вода МОКРАЯ… Поэтому я всегда смотрю, как человек реагирует на разговор о каких-то проблемах, о том, что он не сделал в своей работе. Это очень важный показатель – насколько он готов меняться и можно ли вообще с этим что-то сделать.

Есть ещё один эффективный инструмент для оценки персонала. Я знаю одну вещь – персонал нужен для того, чтобы его использовать. Любого сотрудника нанимают для того, чтобы облегчить труд себе или другим сотрудникам в компании. В первую очередь это влияет на услугу, которую сотрудник оказывает клиенту, либо своему коллеге, чтобы тот лучше обслуживал клиента. Всегда нацеливайте сотрудника на такую вещь, как решение проблем и облегчение труда. Суть любой услуги – это облегчение чего-либо. Я всегда, указывая сотруднику на какую-либо проблему, после разговора с ним смотрю: стала ли мне данная проблема казаться меньше, более решаемой, появилась ли у меня надежда, что она будет решена, есть ли ощущение, что я стал сильнее, так как могу доверить её решение кому-то другому. Или теперь я чётко ощущаю, что проблема стала твёрже, больше, сильнее; понятно, что доверять кому-то особо не получится и решение мне придётся искать самому; более того, у меня появляется ощущение, что решить проблему невозможно и эта проблема будет всегда. То есть у меня появилось ощущение, что мне нужно либо решать проблему самому, либо согласиться с тем, что это будет всегда в моей компании.

И этот критерий часто находится не на уровне каких-либо производственных показателей, а на уровне ощущений. Но если вы будете обращать на это внимание, то со временем будете видеть это сразу – у вас появилось чувство облегчения после разговора с каким-то сотрудником, либо чувство утяжеления от того, что вы с ним пообщались. Не обманывайте себя! Этот показатель очень хороший. Этот показатель очень действенный. И это даст вам определённое понимание, насколько данный сотрудник нужен вам и всей компании в целом.

Любая работа любого сотрудника заключается в том, чтобы решать проблемы, которые есть в компании, а не создавать их. И если вы увидите, что сотрудник больше создаёт, чем решает, задумайтесь, тот ли это человек, который вам нужен. Особенно это касается вклада в персонал. Я хочу отметить такую распространённую и популярную ошибку, когда руководители пытаются обучать всех, например, всех продавцов, всех менеджеров. Или на семинар приглашают весь персонал. ОШИБКА! Обучайте или вкладывайте только в тех, кто достоин этого в первую очередь по производственным показателям и по тем показателям, о которых я упомянул выше. Возможно, у вас есть свои показатели, используйте их. Если у вас есть 10 продавцов, и только один из них достоин того, чтобы его обучали, сделайте это – обучите одного человека, не поскупитесь на то, чтобы вложить в него одного. И вы увидите, что это вернётся к вам сторицей. Если другие сотрудники пока не готовы к этому – что ж, поставьте перед ними задачи, чтобы они стали к этому готовы. Но сделайте сильнее того, в кого следует вкладывать. И к нему подтянутся другие такие же. Если вы будете обучать всех, то вы полностью обесцените и сам процесс обучения, и результаты, которые могли бы быть. Они будут проигнорированы, и эффекта, которого вы ожидаете, не будет. Поэтому разделяйте и властвуйте. Это правильный подход. И имейте свои критерии для оценки персонала, которые помогут вам понять, кто есть кто и кто достоин вашего внимания, а кому внимания уделять не стоит. В своём обучении и консалтинге мы в основном обращаем внимание именно на эти навыки руководителя, поскольку они являются ключевыми в его работе, кем бы он ни был – главным бухгалтером, начальником отдела маркетинга, сколько бы ни было у него людей в подчинении. Это те навыки, которые просто необходимы любому руководителю.

А.И. Сизов,
бизнес-тренер и основатель
компании «Продавай.ру»

191024, г. Санкт-Петербург,
Невский пр-т, д. 147, оф. 54
тел.: +7 (812) 958 6345
e-mail: prodavay@gmail.com
www.prodavay.ru
www.vnj.ru

ГЛАВНЫЙ ТЕЛЕКАНАЛ РЕАЛЬНОГО БИЗНЕСА

ТЕЛЕКАНАЛ
бизнес про

Смотрите телеканал в сетях кабельных операторов России

Также все программы телеканала доступны на официальном сайте

www.probusinesstv.ru

Темы телеканала:

- экономика и финансы
- маркетинг и реклама
- бизнес в Интернете
- управление продажами
- современные технологии
- управление компанией
- секреты успеха от первых лиц
- бизнес и общество
- PR и Digital
- банковское дело
- телекоммуникации
- медиабизнес
- электронная коммерция
- клиентский сервис

и многие другие

amoCRM.

Система учёта клиентов и сделок для отдела продаж

8 (800) 555 7364
+7 (495) 771 7364
support@amocrm.ru

«Наша система является открытой, что предоставляет вам право самим дорабатывать её и создавать новый функционал. Ещё одно неоспоримое преимущество – существование огромного количества доступных интеграций с каналами связи, что значительно ускоряет работу с клиентами, автоматизирует рутинные операции, снижает среднюю стоимость контакта с клиентом и многое другое».

www.amocrm.ru

Просто. Мобильно. Полезно.

Контроль

Ведите учёт всех потенциальных сделок и действий по ним. Следите за тем, как менеджеры работают с базой.

Аналитика

Отслеживайте динамику отдела. Смотрите за показателями менеджеров. Считайте конверсию в вашей воронке продаж, анализируйте и стройте прогнозы.

Дополнения

Расширяйте возможности amoCRM при помощи интеграции с другими сервисами. Вы можете пользоваться системой через мобильный телефон и планшет. Ваш бизнес больше не привязан к рабочему месту!

Более 5000 предприятий используют amoCRM по всему миру

Специализации Профессионалов

Профессионалы.ru
Связи решают всё!

Профессионалы.ru
Связи решают всё!

Сетью пользуются специалисты из 165 отраслей

Количество пользователей в крупнейших отраслях:

Торговля, Продажи	более 300 000
Промышленность, Производство	более 260 000
Строительство, Недвижимость	более 250 000
Информационные технологии, Интернет, Телеком	более 200 000
Образование, Наука и технологии	более 190 000

Профессионалы.ru
support@professionali.ru
+7 (965) 352 - 5293

Специальная цена на редакционную подписку

Специальная цена на редакционную подписку (16 выпусков в год) для юридических лиц:
12 500 руб. (в т.ч. НДС 18%)

Подпишитесь на журнал! Будьте в курсе дел всех Ваших партнёров, коллег, лидеров самых эффективных отраслей!

Направьте, пожалуйста, реквизиты Вашей компании на электронный адрес редакции: **to@to-inform.ru**,
а в теме письма просто укажите слово «подписка».

www.to-inform.ru

МЕЖДУНАРОДНАЯ СТРОИТЕЛЬНО-ИНТЕРЬЕРНАЯ ВЫСТАВКА

BATIMAT RUSSIA

2016

5 - 8 апреля

МВЦ «Крокус Экспо»
г. Москва

ОРГАНИЗАТОРЫ: MEDIA GLOBE, Крокус Экспо

ГЕНЕРАЛЬНЫЙ ИНТЕРНЕТ-ПАРТНЕР: ради дома

ГЕНЕРАЛЬНЫЙ ИНФОРМАЦИОННЫЙ ПАРТНЕР: SALON

Реклама

+7 (495) 961 22 62

www.batimat-rus.com

InterStroy Expo

22-я Международная выставка строительных и отделочных материалов, строительной техники

20–22 апреля 2016

Место проведения:
Санкт-Петербург,
КВЦ «ЭКСПОФОРУМ»

Получите электронный билет:
interstroyexpo.com

В рамках выставки:

IBC Международный конгресс по строительству

Acity Международный форум по градостроительству и архитектуре

Международный конкурс новых материалов и технологий «Инновации в строительстве»

0+

Организаторы:

primexpo, ITE

+7 (812) 380 60 14
build@primexpo.ru

При поддержке:

Ведущий отраслевой партнер:

Ктостроит.ру, Ктостроит. в Петербурге

Генеральный информационный партнер:

Строительный, АСН инфо

XII МЕЖДУНАРОДНАЯ ВЫСТАВКА

24-27 марта 2016 Москва, МВЦ «КРОКУС ЭКСПО»

ДЕРЕВЯННЫЙ ДОМ

АРХИТЕКТУРА

СТРОИТЕЛЬСТВО

ДИЗАЙН ИНТЕРЬЕРА

КРОВЛЯ И ИЗОЛЯЦИЯ

ЛАКИ И КРАСКИ

ОКНА И ДВЕРИ

КОНФЕРЕНЦИЯ
«Современные технологии в деревянном строительстве. Защита, восстановление, уход»

АРХИТЕКТУРНЫЙ САЛОН

INTERNATIONAL ДЕРЕВЯННЫЙ ДОМ WOODEN HOUSE EXHIBITION

ОРГАНИЗАТОР

WEG EXPO World Expo Group

Красивые дома

т/ф. +7 (495) 730-55-91
weg@weg.ru

www.weg.ru

ПРИ СОДЕЙСТВИИ

Крокус Экспо
Международный выставочный центр

ОФИЦИАЛЬНАЯ ПОДДЕРЖКА

СМА союз московских архитекторов

ГЕНЕРАЛЬНЫЙ СПОНСОР

РУССКИЙ ЗАПАД

ПАРТНЕР

VERONA mobili

МЕДИА-ПАРТНЕРЫ

Деревянные дома

Красивые дома

МЕЖДУНАРОДНЫЙ АРХИТЕКТУРНЫЙ КОНКУРС

Красивые деревянные дома

XII МЕЖДУНАРОДНАЯ ВЫСТАВКА

Москва, МВЦ «КРОКУС ЭКСПО» 24-27 марта 2016

САЛОН КАМИНОВ

ОРГАНИЗАТОР

WEG EXPO
World Expo Group
т/ф. +7 (495) 730-55-91
weg@weg.ru

www.weg.ru

ГЕНЕРАЛЬНЫЙ СПОНСОР

Schmid

ПРИ СОДЕЙСТВИИ

Крокус Экспо
Международный выставочный центр

МЕДИА-ПАРТНЕРЫ

Камины

Красивые дома

INTERNATIONAL
САЛОН КАМИНОВ
FIREPLACES
EXHIBITION

ЗАГОРОДОМ

Международная выставка загородного домостроения

22–24 апреля 2016

Санкт-Петербург,
КВЦ «ЭКСПОФОРУМ»

Организаторы:

primexpo ITE

+7 (812) 380 6017
zagorodom@primexpo.ru

Забронируйте стенд:
zagorodom-expo.com

0+

10 лет

Международный GIS-Forum

«Интеграция геопространства — будущее информационных технологий»

13–15 апреля 2016

Организатор SOVZOND СОВЗОНД

Конференции | Мастер-классы и семинары | Круглые столы | Деловые встречи | Выставка | Конкурс

Информационные партнеры:

Узнайте больше на **gisforum.ru**

По вопросам участия: **Тел.:** +7 (495) 988-7511 (доб. 823) | **Факс:** +7 (495) 988-7533 | **E-mail:** info@gisforum.ru

ЭЛЕКТРО

25-я юбилейная международная выставка
«Электрооборудование. Светотехника.
Автоматизация зданий и сооружений»

6–9 ИЮНЯ 2016

www.elektro-expo.ru

12+

Организатор:
ЭКСПОЦЕНТР
МОСКВА

БЕЛГОРОДСКАЯ ТОРГОВО-ПРОМЫШЛЕННАЯ ПАЛАТА
БЕЛЭКСПОЦЕНТР

16 - 18 марта 2016

Межрегиональные
специализированные выставки

БЕЛЭКСПОСТРОЙ

ЭНЕРГОСБЕРЕЖЕНИЕ И ЭЛЕКТРОТЕХНИКА. ЖКХ

Т./ф.: (4722) 58-29-40, 58-29-48, 58-29-65, 58-29-68, 58-29-41
E-mail: belexpo@mail.ru; www.belexpocentr.ru; г. Белгород, ул. Победы, 147а

ВЫСТАВКА СРЕДСТВ
И ТЕХНОЛОГИЙ НК

ОТРАСЛЕВЫЕ
КРУГЛЫЕ СТОЛЫ
«НК В ПРОМЫШЛЕННОСТИ»

ТЕРРИТОРИЯ
NDT
ФОРУМ

2 – 4 МАРТА 2016, МОСКВА

ЕЖЕГОДНЫЙ ВСЕРОССИЙСКИЙ ФОРУМ ПО НЕРАЗРУШАЮЩЕМУ КОНТРОЛЮ

Организатор	Российское общество по неразрушающему контролю и технической диагностике (РОНКТД)
Место проведения	Москва, «Экспоцентр» на Красной Пресне Павильон №3
Деловая программа	Серия научно-практических семинаров по актуальным вопросам применения НК в промышленности
Участники	Более 130 компаний Разработчики и поставщики оборудования Сервисные компании Учебные и сертификационные центры Специализированные издания Национальные общества НК
Посетители	Более 3000 экспертов и специалистов авиационной, атомной, химической и нефтехимической, нефтяной, газовой, металлургической и многих других отраслей
On-line бронирование выставочной площади	www.expo.ronktd.ru

на правах рекламы

2 – 4 МАРТА 2016, «ЭКСПОЦЕНТР» НА КРАСНОЙ ПРЕСНЕ

www.expo.ronktd.ru info@ronktd.ru

Москва ВДНХ павильон 75

ЭКВАТЭК
ВОДА: ЭКОЛОГИЯ И ТЕХНОЛОГИЯ
ECWATECH 2016

МЕЖДУНАРОДНЫЙ ВОДНЫЙ ФОРУМ

26–28 апреля 2016

GRUNDFOS стенд B1
генеральный партнер форума

БЕСПЛАТНОЕ ПОСЕЩЕНИЕ ВЫСТАВКИ

УЧАСТИЕ В ВЫСТАВКЕ СО СТЕНДОМ

МЕРОПРИЯТИЯ ДЕЛОВОЙ ПРОГРАММЫ

www.ecwatech.ru

ПРОПУСТИТЬ НЕЛЬЗЯ

МОСКВА

ВДНХ
павильон 75

26–28 апреля 2016

МЕЖДУНАРОДНЫЙ ВОДНЫЙ ФОРУМ

ПРИГЛАШЕНИЕ

ЭКВАТЭК
ECWATECH 2016
ВОДА: ЭКОЛОГИЯ И ТЕХНОЛОГИЯ

Внимание! Вход на выставку бесплатный. Требуется регистрация. Для экономии времени регистрируйтесь заранее на сайте www.ecwatech.ru

СТРОИТЕЛЬСТВО

УСЛУГИ

ОБОРУДОВАНИЕ

РЕМОНТ

ВЫСТАВКИ:

02.02 – 05.02.2016 **THERM MOSCOW – 2016/ Акватерм – 2016,** 20-я международная выставка отопительного и санитарно-технического оборудования, г. Москва, МВЦ «Крокус Экспо», ОРГАНИЗАТОР: АЙТИ, www.aquatherm-moscow.ru

16.02 – 18.02.2016 **«НЕФТЬ. ГАЗ. ХИМИЯ. ЭКОЛОГИЯ – 2016, ШИНЫ. КАУЧУКИ. РТИ – 2016»,** 13-я всероссийская специализированная выставка с международным участием нефтяной, газовой и нефтехимической промышленности, Татарстан, г. Набережные Челны, ВЦ, ОРГАНИЗАТОР: ЭКСПО-КАМА, www.neftegazexpo.ru

01.03 – 04.03.2016 **ИНТЕРЛАКОКРАСКА – 2016,** 20-я международная специализированная выставка, в рамках которой проводятся 10-й международный салон «Обработка поверхности. Защита от коррозии» и Международный салон «Специальные покрытия», г. Москва, Экспоцентр на Красной Пресне, ОРГАНИЗАТОР: Экспоцентр, www.terra-expo.com

02.03 – 05.03.2016 **МИР КЛИМАТА – 2016,** 12-я международная специализированная выставка климатической техники, г.Москва, МВЦ «Крокус Экспо», ОРГАНИЗАТОР: Евроэкспо, www.expocentr.ru

10.03 – 12.03.2016 **ВЕСЕННЯЯ СТРОИТЕЛЬНАЯ ЯРМАРКА. ЭНЕРГОРЕСУРСОСБЕРЕЖЕНИЕ – 2016,** Выставка с международным участием, г. Челябинск, ТРК «Гагарин Парк», ОРГАНИЗАТОР: ЭКСПОЧЕЛ ЮУ КВЦ, www.generalexpo.ru

ЭКСПОЦЕНТР ПРИГЛАШАЕТ

«Экспоцентр» – всемирно известная российская выставочная компания, отметившая в 2009 году своё 50-летие и неизменно сохраняющая статус ведущего организатора крупнейших в России, СНГ и Восточной Европе международных отраслевых выставок, а также национальных экспозиций нашей страны на выставках EXPO.

Ежегодно в Центральном выставочном комплексе «Экспоцентр» проводится более 100 международных выставок, которые посещают свыше двух миллионов специалистов, проходит более 600 конгрессов, симпозиумов, конференций.

Общая выставочная площадь ЦВК «Экспоцентр» – 150 тыс. м^2, в том числе закрытая – 90 тыс. м^2 и открытая – 60 тыс. м^2, www.expocentr.ru

26.01 – 29.01.2016 **ИНТЕРПЛАСТИКА – 2016,** 19-я международная специализированная выставка пластмасс и каучука, павильоны 1,3, 8 (залы 1, 2, 3, 5), «Форум»

26.01 – 29.01.2016 **УПАКОВКА / УПАКИТАЛИЯ – 2016,** 24-я международная специализированная выставка «Машины и оборудование для производства упаковки. Упаковочные машины. Машины для производства и упаковки кондитерских изделий. Упаковочные материалы, тара, вспомогательные упаковочные средства. Логистика»

08.02 – 12.02.2016 **ПРОДЭКСПО – 2016,** 23-я международная выставка продуктов питания, напитков и сырья для их производства, вся экспозиционная площадь ЦВК «Экспоцентр»

23.02 – 26.02.2016 **СРМ. ПРЕМЬЕРА МОДЫ В МОСКВЕ – 2016**, международная выставка мужской, женской, детской одежды, белья, свадебной моды и аксессуаров, павильон 2,7,8, «Форум»

«ASPMedia24» – ваш навигатор в бизнесе.

ASPmedia24.ru
АГЕНТСТВО СТРАТЕГИЧЕСКИХ ПРОГРАММ

Реальная информация для реального дела.

РОССИЙСКИЙ ДЕЛОВОЙ ЖУРНАЛ
ТОЧКА ОПОРЫ

Главный редактор – В.Чернышёв
Отв. секретарь – С.Копачинская
Зам. гл. редактора – Л.Золотарёва, М.Яковлева
Арт-директор – Ю.Белая
Коммерческий директор – Г.Педан
Дизайн и вёрстка – Ю.Белая, О.Ананьина

Корреспонденты:
С.Бобу, Е.Дорошенко, Е.Исакова, В.Карелина, В.Карцев, А.Киянова, Е.Котило, Д.Кумалатова, У.Осипова, А.Рубцова

График выпусков:

№208	8 февраля	неразрушающий контроль
№209	03 марта	безопасность
№210	15 марта	загородный дом
№211	28 марта	строительство
№212	30 апреля	связь
№213	06 июня	энергетика
№214	24 августа	нефть и газ

Свидетельство о регистрации СМИ
ПИ №ФС 77-21259 от 25.09.2005
Учредитель и издатель: ООО «Глобус-Стиль»

Адрес редакции:
129090, г. Москва, ул. Троицкая, д. 15, стр. 1
Телефоны для справок: +7 (495) 231 2014/2114, +7 (925) 800 4832, +7 (926) 111 4407
e-mail: to@to-inform.ru | www.to-inform.ru

Редакция не несёт ответственности за достоверность информации, размещённой в рекламных объявлениях. Перепечатка материалов журнала ТОЧКА ОПОРЫ и использование их в любой форме и любым способом возможны только с письменного разрешения редакции.

Порядковый номер журнала: №207 2016 год.
Номер подписан в печать: 22.01.2016
Отпечатано в типографии «Юнион Принт», г. Н.Новгород
Тираж 1500 экз. (1-й завод)

СТРОИТЕЛЬНЫЕ МАТЕРИАЛЫ ИЗ БЕТОНА МАРОК М75 – М400 ОТ ПРОИЗВОДИТЕЛЯ БЕЗ ПЕРЕПЛАТ И ПОСРЕДНИКОВ!

БЕЗ ПЕРЕПЛАТ БЕЗ ПОСРЕДНИКОВ

Производственная компания ООО «ВАЯМ» занимается изготовлением и поставкой строительных материалов из бетона для возведения жилых зданий и сооружений.

Вибропрессованные бетонные блоки – доступный и экономичный в использовании строительный материал с высоким уровнем прочности, устойчивостью к перепадам температуры и влажности.

Бетонный завод «ВАЯМ» производит и поставляет следующие строительные материалы из бетона:

- **бетонные блоки разного назначения (пескобетонные и керамзитобетонные);**
- **блоки стеновые;**
- **блоки перегородочные (двух- и трёхканальные);**
- **бордюр тротуарный (бордюрный камень);**
- **блоки вентиляционные (вентблок);**
- **декоративный кирпич (евро-кирпич);**
- **тротуарная плитка (брусчатка и фигурная на выбор).**

По заказу клиента все бетонные изделия могут быть изготовлены в цветном исполнении!

НАШИ ПРЕИМУЩЕСТВА:

- доступная цена без посредников;
- собственный завод;
- лаборатория по контролю качества при заводе;
- производительность до 4300 бетонных блоков в час;
- всегда в наличии на складе несколько вариантов продукции;
- собственный автопарк;
- оперативная доставка в любой район Московского региона;
- гарантия качества на продукцию;
- постоянные акции по стоимости;
- скидки не только на оптовые, но и на розничные заказы.

Дом из наших стеновых бетонных блоков может эксплуатироваться в российском суровом климате не менее 35 лет без дополнительных финансовых вложений на ремонт.

Наши специалисты в удобное для вас время проконсультируют вас по всем интересующим вопросам и окажут помощь в оформлении заказа.

Приглашаем к сотрудничеству дилеров и торговых представителей!

ООО «ВАЯМ» 143130, МО, Рузский р-н, п. Тучково, ул. Восточная, д. 25
тел.: +7 (985) 240 8383, +7 (498) 309 1031, +7 (46927) 239 40
e-mail: vayam08@mail.ru

www.vayam.ru

МЖБИ-17

Мы – НЕ ПОСРЕДНИКИ, мы – ПРОИЗВОДИТЕЛИ!

Благоустройство.

Малые архитектурные формы. Железобетонные изделия.

НОВИНКА!

Брусчатка и бордюры:
- Тротуарная плитка
- Бортовой камень

Железобетонные изделия:
- Ступени (ГОСТ 8717.0-84)
- Лестничные марши

Малые архитектурные формы:
- Скамьи
- Цветочницы
- Декоративные столбики
- Столбик цилиндрический
- Урны
- Вазы

Индивидуальный подход к каждому клиенту, изготовление железобетонных изделий по чертежам заказчика.

Вся продукция сертифицирована!

В настоящий момент мы вышли на такие показатели по производительности за одну рабочую смену, как:
- до 55 лестничных маршей
- до 100 ступеней
- 1000 м^2 тротуарной плитки
- 1500 штук дорожного бордюрного камня

ВЫ ПОЛУЧАЕТЕ:
- Высокое качество изготовленной продукции
- Минимальные сроки выполнения заказов
- Доставка готовой продукции по Москве и Московской области

ООО «МЖБИ-17»
123103, г. Москва, ул. Маршала Тухачевского, д. 58, корп. 3
тел.: +7 (495) 925 0746 / 0788
zavod-17@mail.ru
www.mgbi-17.ru
Производственная база расположена по адресу:
143130, МО, Рузский р-н, пос. Тучково, ул. Потапова, д. 2